MOLTO LUCE®

VERSO

57-gh1393caxp300en19

MAXIVERSO WANDAUFBAULEUCHTE aus Aluminium, hellgrau,mikroprismatische PMMA-Abdeckung für ausgezeichnete Entblendung Ausstrahlwinkel asymmetrisch, Lichtaustritt direkt, mit Betriebsgerät, Dimmbarkeit: nicht dimmbar, IP65,

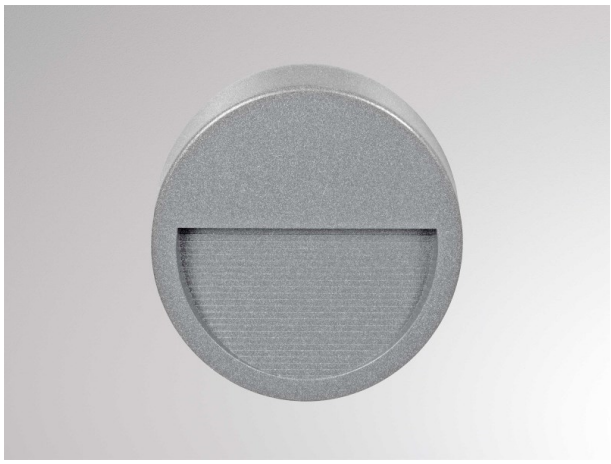

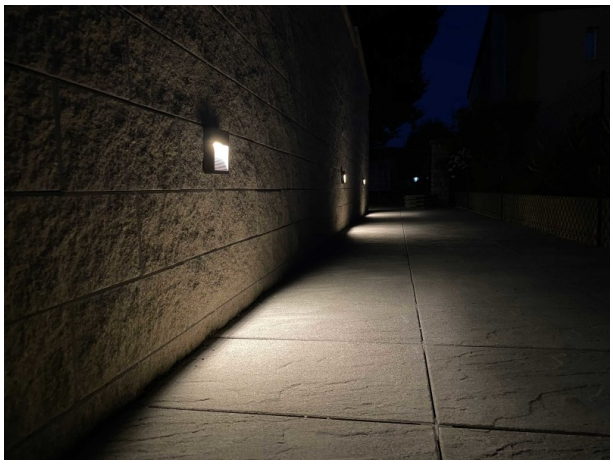

SKIZZE

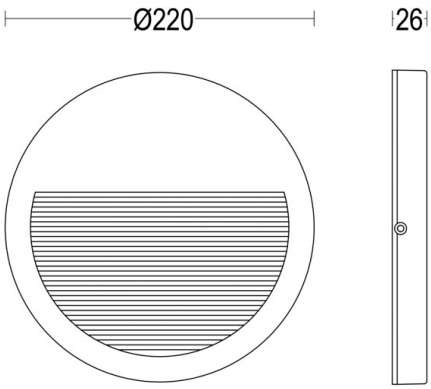

TECHNISCHE DETAILS

Systemleistung [W]	10
Leuchtmittel	LED
Lichtstrom [lm]	98
Lichtfarbe [K]	3000K
CRI	>90
Optik	Mikroprismenabdeckung
Betriebsgerät	mit Betriebsgerät
Dimmbarkeit	nicht dimmbar
Lichtaustritt	direkt
Ausstrahlwinkel [°]	asymmetrisch
Spannung [V]	220-240V 50/60Hz
Material	Aluminium
Höhe [mm]	26
Durchmesser [mm]	220
Schutzart [IP]	IP65
Schutzklasse	Schutzklasse I
Stoßfestigkeit	IK09
Nettogewicht [kg]	1,02
Farbe Leuchte	hellgrau
Lebensdauer [h]	60 000 L80 B10
Energieeffizienzkl.	E

LICHTVERTEILUNGSKURVE

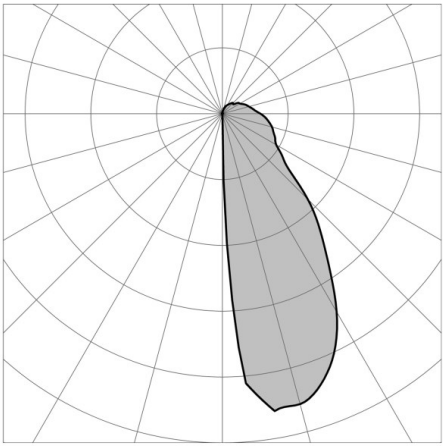

CE

Die Werte sind Bemessungswerte. Leistung und Lichtstrom unterliegen initial einer Toleranz von +/- 10%.
Toleranz der Farbtemperatur: +/- 150 K. Die Werte gelten wenn nicht anders angegeben für eine Umgebungstemperatur von 25°C.