MOLTO LUCE®

MARGIN WALL

57-gh6507ahxa300en05

MARGIN WALL GRID WANDEINBAULEUCHTE anthrazit,Opaldiffuser Ausstrahlwinkel asymmetrisch, mit Betriebsgerät, max. 350mA, Dimmbarkeit: nicht dimmbar, IP66,

SKIZZE

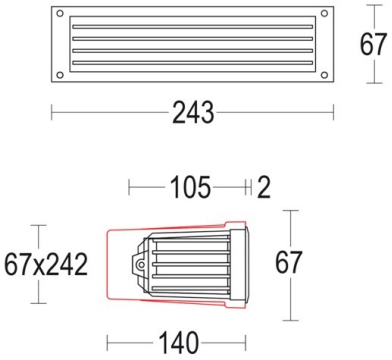

TECHNISCHE DETAILS

Systemleistung [W]	7
Leuchtmittel	LED
Lichtstrom [lm]	7
Strom Sek.[mA]	350
Lichtfarbe [K]	3000K
CRI	>90
Optik	Opaldiffuser
Betriebsgerät	mit Betriebsgerät
Dimmbarkeit	nicht dimmbar
Ausstrahlwinkel [°]	asymmetrisch
Spannung [V]	220-400V 50/60Hz
Länge [mm]	243
Breite [mm]	67
Einbautiefe [mm]	140
Schutzart [IP]	IP66
Schutzklasse	Schutzklasse I
Stoßfestigkeit	IK10
Nettogewicht [kg]	0,96
Farbe Leuchte	anthrazit
Energieeffizienzkl.	E

LICHTVERTEILUNGSKURVE

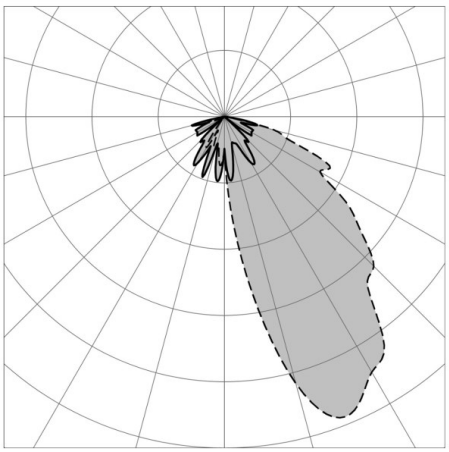

CE

Die Werte sind Bemessungswerte. Leistung und Lichtstrom unterliegen initial einer Toleranz von +/- 10%. Toleranz der Farbtemperatur: +/- 150 K. Die Werte gelten wenn nicht anders angegeben für eine Umgebungstemperatur von 25°C.