MARGIN WALL

57-gh6507ahxa300en05

MARGIN WALL GRID INCASSO A PARETE antracite,diffusore opale fascio asimmetrico, con alimentatore, max. 350mA, dimmerabilità: non dimmerabile, IP66

DISEGNO

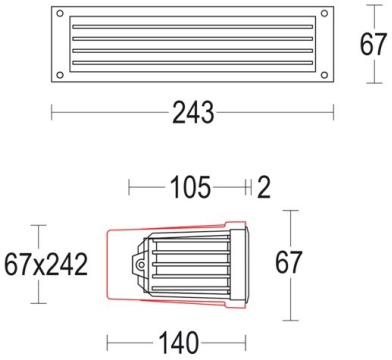

DETTAGLI TECNICI

Potenza sistema [W]	7
tipo di lampadina	LED
flusso luminoso [lm]	7
corrente second. [mA]	350
temperatura colore [K]	3000K
CRI	>90
Ottica	diffusore opale
Alimentatore	con alimentatore
Dimmerabilità	non dimmerabile
ang.del fascio lumin.[°]	asymmetrisch
classe di tensione [V]	220-400V 50/60Hz
lunghezza [mm]	243
larghezza [mm]	67
profondita d'inc. [mm]	140
classe di protezione[IP]	IP66
classe di protezione	classe di protezione I
resistenza agli urti	IK10
peso netto [kg]	0,96
Colore lampada	antracite
cl. efficienza energ.	E

CURVA DISTRIBUZIONE LUCE

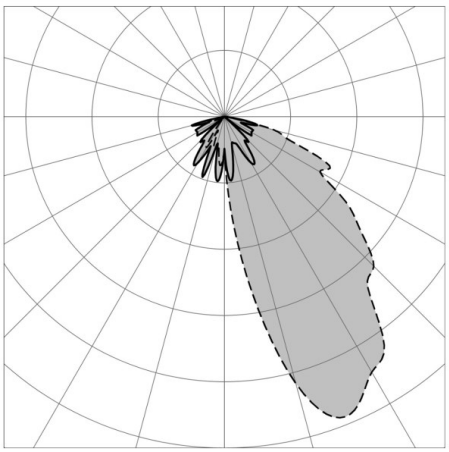

CE

I valori indicati sono nominali. Tolleranza della potenza e del flusso luminoso +/- 10%. Tolleranza della temperatura colore: +/- 150 K. I valori sono riferiti ad una temperatura ambiente di 25°C, salvo diversa indicazione.