COZY

573-0200214006060

COZY WALLWASHER R EINBAUDOWNLIGHT aus Aluminium, schwarz, ähnlich RAL 9005, Dekor schwarz,hocheffizienter, vakuumbedampfter Reflektor aus Kunststoff Ausstrahlwinkel 24°, Lichtaustritt direkt, UGR <22, ohne Betriebsgerät, Dimmbarkeit: nicht dimmbar, IP20,

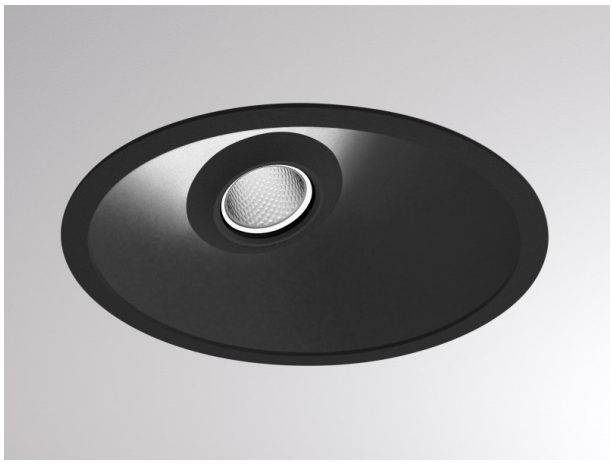

SKIZZE

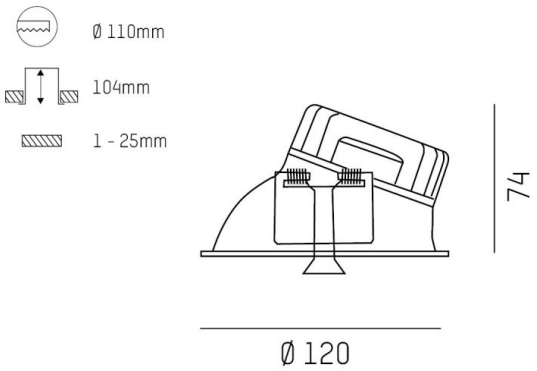

TECHNISCHE DETAILS

Leuchtmittel	LED 15W
Lichtstrom [lm]	860
Lichtfarbe [K]	4000K
CRI	>90
UGR	<22
Optik	vakuumbedampfter Reflektor aus Kunststoff
Designer	Serge Cornelissen
Betriebsgerät	ohne Betriebsgerät
Dimmbarkeit	nicht dimmbar
Lichtaustritt	direkt
Ausstrahlwinkel [°]	24°
Spannung [V]	24 VDC
Material	Aluminium
Höhe [mm]	67
Durchmesser [mm]	120
D-Ausschn. [mm]	110
Deckenstärke [mm]	1-25
Einbautiefe [mm]	97
Schutzart [IP]	IP20
Schutzklasse	Schutzklasse II
Stoßfestigkeit	IK06
Nettogewicht [kg]	0,39
Farbe Leuchte	schwarz
RAL	9005
Farbe Dekor	schwarz
EAN-Nummer	9010506960730
Lebensdauer [h]	L80 B10 50 000
Energieeffizienzkl.	E

LICHTVERTEILUNGSKURVE

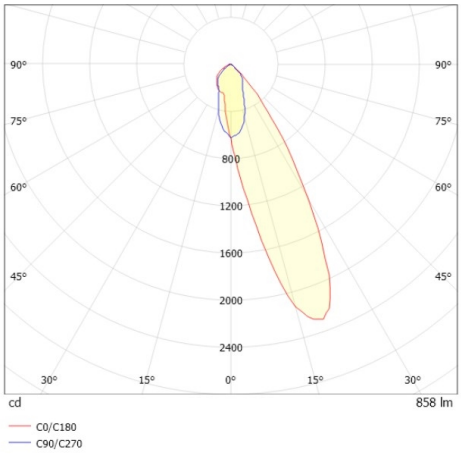

CE

Die Werte sind Bemessungswerte. Leistung und Lichtstrom unterliegen initial einer Toleranz von +/- 10%.
Toleranz der Farbtemperatur: +/- 150 K. Die Werte gelten wenn nicht anders angegeben für eine Umgebungstemperatur von 25°C.