# COZY

**573-020021900606d**

COZY WALLWASHER R EINBAUDOWNLIGHT aus Aluminium, schwarz, ähnlich RAL 9005, Dekor schwarz,hocheffizienter, vakuumbedampfter Reflektor aus Kunststoff Ausstrahlwinkel 24°, Lichtaustritt direkt, UGR <22, ohne Betriebsgerät, Dimmbarkeit: DALI, IP20,

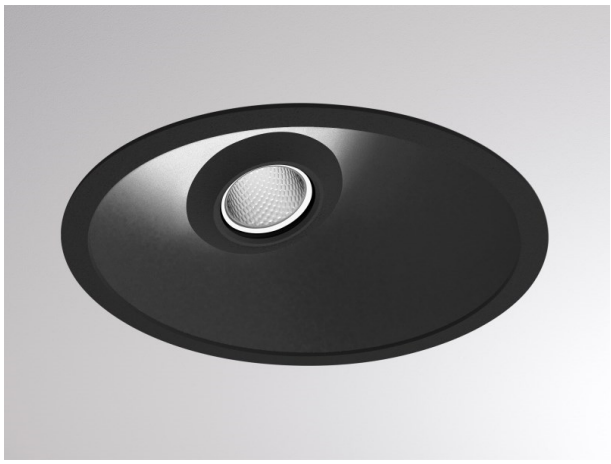

## SKIZZE

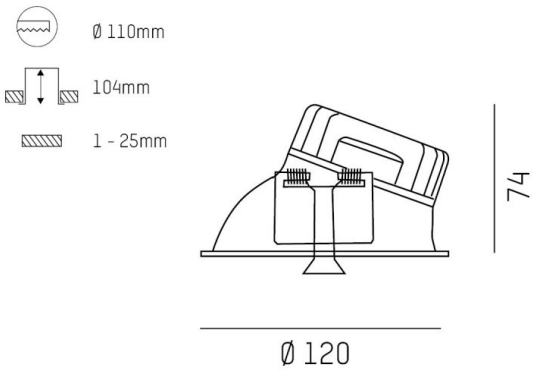


## TECHNISCHE DETAILS

| | |
|---|---|
| Leuchtmittel | LED 15W |
| Lichtstrom [lm] | 780 |
| Lichtfarbe [K] | 3000K |
| CRI | >90 |
| UGR | <22 |
| Optik | vakuumbedampfter Reflektor aus Kunststoff |
| Designer | Serge Cornelissen |
| Betriebsgerät | ohne Betriebsgerät |
| Dimmbarkeit | DALI |
| Lichtaustritt | direkt |
| Ausstrahlwinkel [°] | 24° |
| Spannung [V] | 24 VDC |
| Material | Aluminium |
| | |
| Höhe [mm] | 67 |
| Durchmesser [mm] | 120 |
| D-Ausschn. [mm] | 110 |
| Deckenstärke [mm] | 1-25 |
| Einbautiefe [mm] | 97 |
| Schutzart [IP] | IP20 |
| Schutzklasse | Schutzklasse II |
| Stoßfestigkeit | IK06 |
| Nettogewicht [kg] | 0,43 |
| | |
| Farbe Leuchte | schwarz |
| RAL | 9005 |
| Farbe Dekor | schwarz |
| EAN-Nummer | 9010506960891 |
| Lebensdauer [h] | L80 B10 50 000 |
| Energieeffizienzkl. | E |

## LICHTVERTEILUNGSKURVE

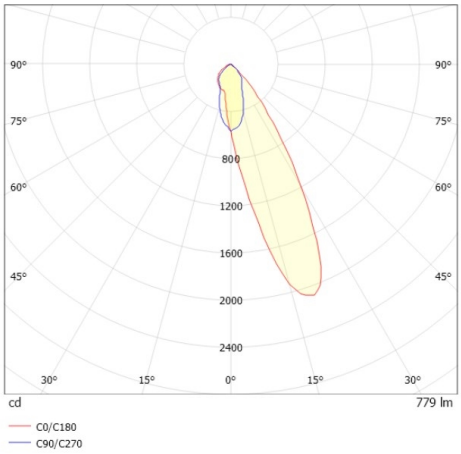


CE

Die Werte sind Bemessungswerte. Leistung und Lichtstrom unterliegen initial einer Toleranz von +/- 10%.
Toleranz der Farbtemperatur: +/- 150 K. Die Werte gelten wenn nicht anders angegeben für eine Umgebungstemperatur von 25°C.