COZY

573-020091300505d

COZY WALLWASHER R EINBAUDOWNLIGHT aus Aluminium, weiß, ähnlich RAL 9016, Dekor weiß,vakuumbedampfter Dark-Reflektor aus Kunststoff Ausstrahlwinkel 38°, Lichtaustritt direkt, UGR <25, ohne Betriebsgerät, Dimmbarkeit: DALI, IP20,

SKIZZE

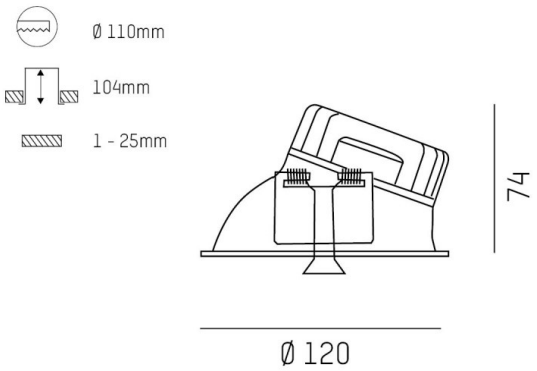

TECHNISCHE DETAILS

Leuchtmittel	LED 15W
Lichtstrom [lm]	610
Lichtfarbe [K]	2700K
CRI	>90
UGR	<25
Optik	vakuumbedampfter Dark-Reflektor aus Kunststoff
Designer	Serge Cornelissen
Betriebsgerät	ohne Betriebsgerät
Dimmbarkeit	DALI
Lichtaustritt	direkt
Ausstrahlwinkel [°]	38°
Spannung [V]	24 VDC
Material	Aluminium
Höhe [mm]	67
Durchmesser [mm]	120
D-Ausschn. [mm]	110
Deckenstärke [mm]	1-25
Einbautiefe [mm]	97
Schutzart [IP]	IP20
Schutzklasse	Schutzklasse II
Stoßfestigkeit	IK06
Nettogewicht [kg]	0,41
Farbe Leuchte	weiß
RAL	9016
Farbe Dekor	weiß
EAN-Nummer	9010506961546
Lebensdauer [h]	L80 B10 50 000
Energieeffizienzkl.	E

LICHTVERTEILUNGSKURVE

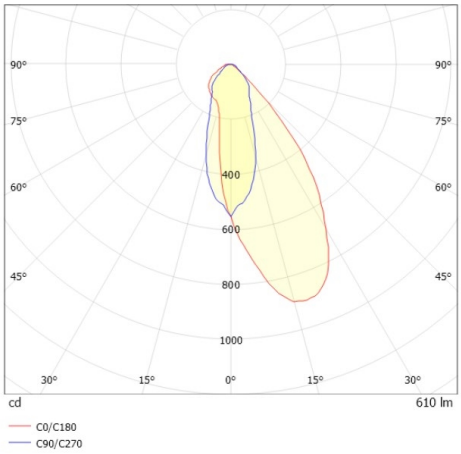

CE

Die Werte sind Bemessungswerte. Leistung und Lichtstrom unterliegen initial einer Toleranz von +/- 10%.
Toleranz der Farbtemperatur: +/- 150 K. Die Werte gelten wenn nicht anders angegeben für eine Umgebungstemperatur von 25°C.