COZY

573-020091301b1b0

COZY WALLWASHER R EINBAUDOWNLIGHT aus Aluminium, kupfer, ähnlich RAL 8004, Dekor kupfer,vakuumbedampfter Dark-Reflektor aus Kunststoff Ausstrahlwinkel 38°, Lichtaustritt direkt, UGR <19, ohne Betriebsgerät, Dimmbarkeit: nicht dimmbar, IP20,

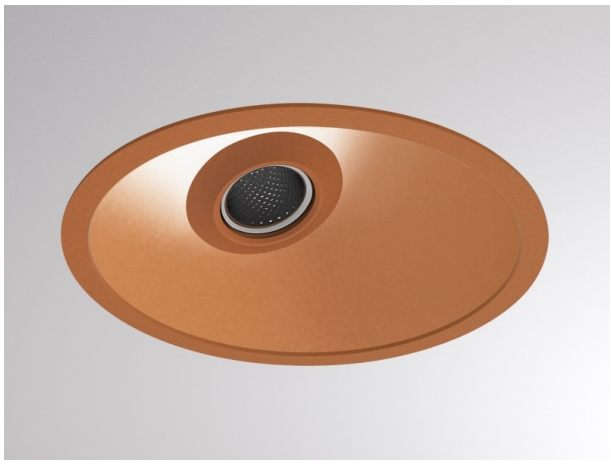

SKIZZE

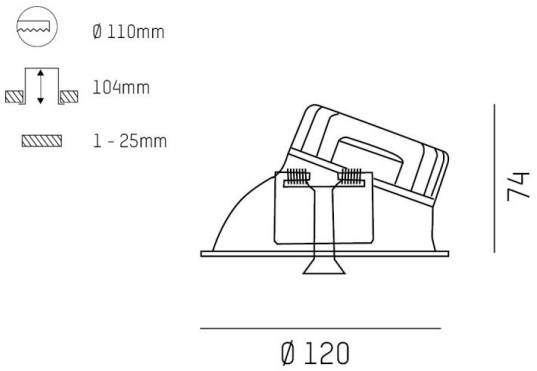

TECHNISCHE DETAILS

Leuchtmittel	LED 15W
Lichtstrom [lm]	510
Lichtfarbe [K]	2700K
CRI	>90
UGR	<19
Optik	vakuumbedampfter Dark-Reflektor aus Kunststoff
Designer	Serge Cornelissen
Betriebsgerät	ohne Betriebsgerät
Dimmbarkeit	nicht dimmbar
Lichtaustritt	direkt
Ausstrahlwinkel [°]	38°
Spannung [V]	24 VDC
Material	Aluminium
Höhe [mm]	67
Durchmesser [mm]	120
D-Ausschn. [mm]	110
Deckenstärke [mm]	1-25
Einbautiefe [mm]	97
Schutzart [IP]	IP20
Schutzklasse	Schutzklasse II
Stoßfestigkeit	IK06
Nettogewicht [kg]	0,39
Farbe Leuchte	kupfer
RAL	8004
Farbe Dekor	kupfer
EAN-Nummer	9010506961324
Lebensdauer [h]	L80 B10 50 000
Energieeffizienzkl.	E

LICHTVERTEILUNGSKURVE

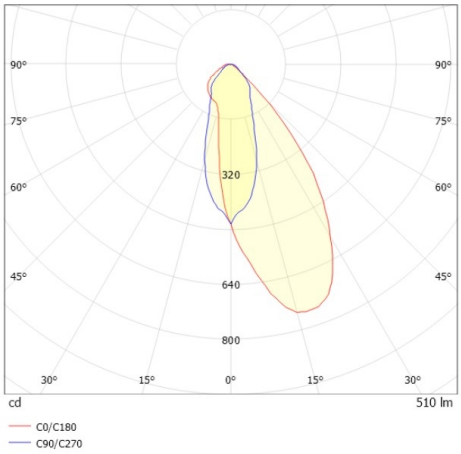

CE

Die Werte sind Bemessungswerte. Leistung und Lichtstrom unterliegen initial einer Toleranz von +/- 10%.
Toleranz der Farbtemperatur: +/- 150 K. Die Werte gelten wenn nicht anders angegeben für eine Umgebungstemperatur von 25°C.