# RIDE SPOT 2

**577-00602012406d**

RIDE SPOT 2 R INCASSO in alluminio pressofuso, nero, simile a RAL 9005,lente in vetro di elevata qualità fascio 12°, emissione luminosa diretta, girevole 350°, orientabile 35°, con alimentatore, dimmerabilità: DALI, IP20

## DISEGNO

68 mm, ET: 75mm

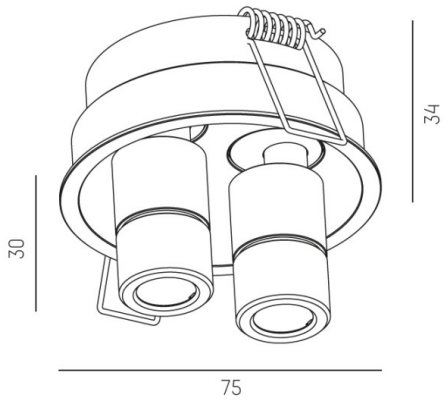


## CURVA DISTRIBUZIONE LUCE

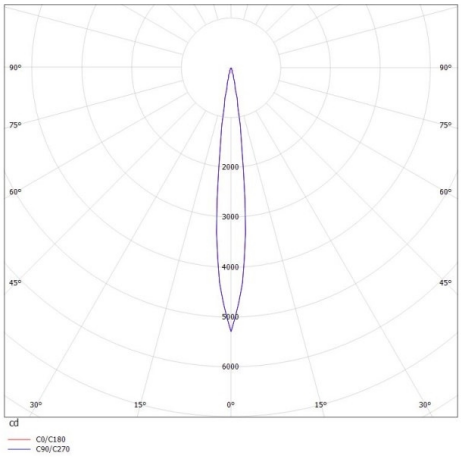


## DETTAGLI TECNICI

| | |
|---|---|
| Potenza sistema [W] | 7 |
| tipo di lampadina | LED |
| flusso luminoso [lm] | 320 |
| temperatura colore [K] | 4000K |
| CRI | >90 |
| Ottica | lente in vetro di elevata qualità |
| Designer | INHOUSE |
| Alimentatore | con alimentatore |
| area di emissione luce | diretta |
| ang.del fascio lumin.[°] | 12° |
| classe di tensione [V] | 220-240V 50/60Hz |
| Materiale | alluminio pressofuso |
| | |
| lunghezza [mm] | 75 |
| altezza [mm] | 64 |
| diametro [mm] | 75 |
| taglio soffitto [mm] | 68 |
| spessore soffitto [mm] | 1-20mm |
| profondita d'inc. [mm] | 75 |
| classe di protezione[IP] | IP20 |
| classe di protezione | classe di protezione II |
| peso netto [kg] | 0,77 |
| | |
| Colore lampada | nero |
| RAL | 9005 |
| cod.EAN | 9008905678400 |
| durata di vita [h] | L80 B10 50 000 |
| cl. efficienza energ. | G |
| quantità lampade B16A | 50 |

CE

I valori indicati sono nominali. Tolleranza della potenza e del flusso luminoso +/- 10%. Tolleranza della temperatura colore: +/- 150 K. I valori sono riferiti ad una temperatura ambiente di 25°C, salvo diversa indicazione.