RIDE

577-00802202308d

RIDE BLIND SI LAMPADA DA PARETE/SOFFITTO in alluminio pressofuso, anodizzato naturale, emissione luminosa indiretto, con alimentatore, dimmerabilità: DALI, cablaggio passante 3x0,75mm² + 2x0,5mm², IP20

DISEGNO

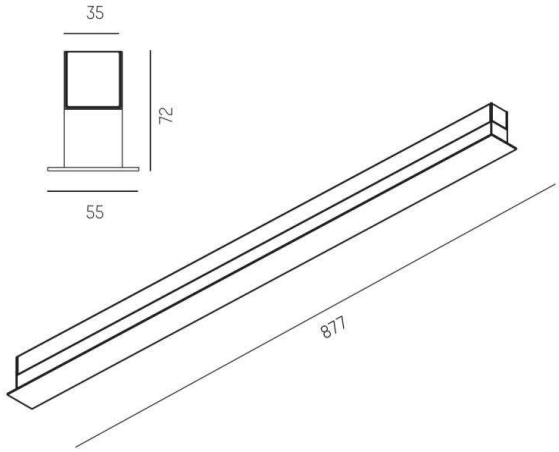

CURVA DISTRIBUZIONE LUCE

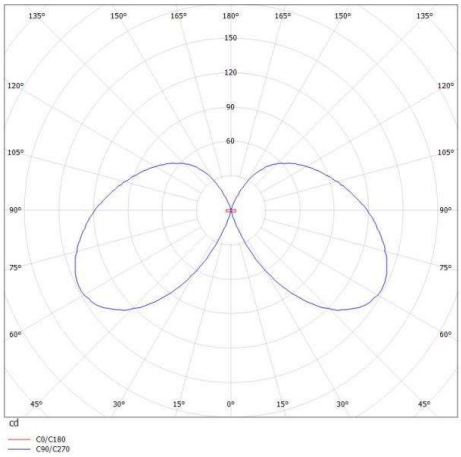

DETTAGLI TECNICI

Potenza sistema [W]	15
tipo di lampadina	LED
flusso luminoso [lm]	690
temperatura colore [K]	2700K
CRI	>90
Alimentatore	con alimentatore
area di emissione luce	indiretta
classe di tensione [V]	220-240V 50/60Hz
cablaggio passante	3x0,75mm² + 2x0,5mm²
Materiale	alluminio pressofuso
lunghezza [mm]	877
larghezza [mm]	55
altezza [mm]	72
classe di protezione[IP]	IP20
classe di protezione	classe di protezione I
resistenza agli urti	IK03
peso netto [kg]	1,97
Colore lampada	anodizzato naturale
cod.EAN	9010506241129
durata di vita [h]	L80 B10 50 000
cl. efficienza energ.	E
quantità lampade B16A	50

CE

I valori indicati sono nominali. Tolleranza della potenza e del flusso luminoso +/- 10%. Tolleranza della temperatura colore: +/- 150 K. I valori sono riferiti ad una temperatura ambiente di 25°C, salvo diversa indicazione.