RIDE

577-008022024060

RIDE BLIND SI LAMPADA DA PARETE/SOFFITTO in alluminio pressofuso, nero, simile a RAL 9005, emissione luminosa indiretto, con alimentatore, dimmerabilità: non dimmerabile, cablaggio passante 3x0,75mm², IP20

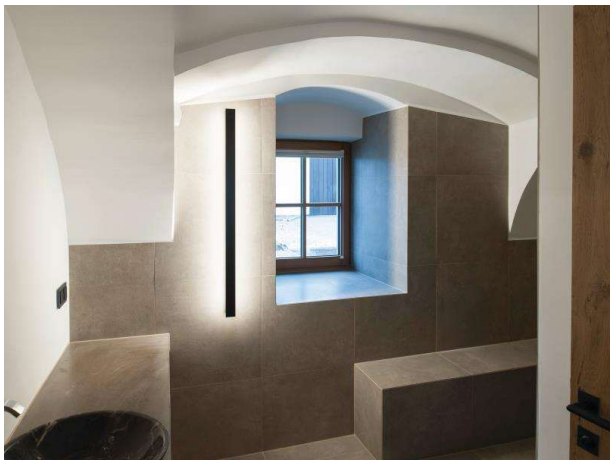

DISEGNO

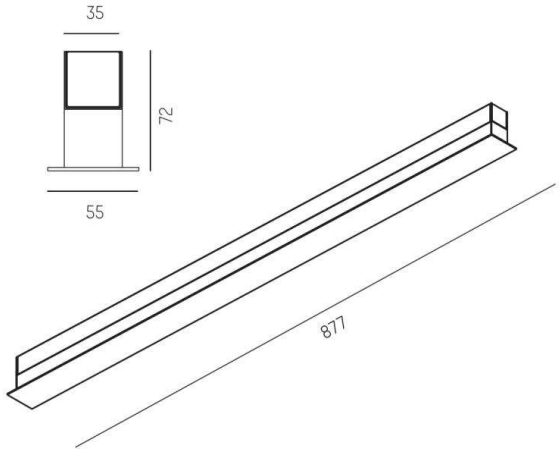

CURVA DISTRIBUZIONE LUCE

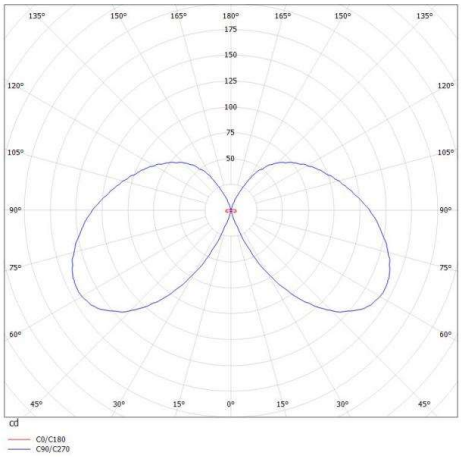

DETTAGLI TECNICI

Potenza sistema [W]	15
tipo di lampadina	LED
flusso luminoso [lm]	780
temperatura colore [K]	4000K
CRI	>90
Alimentatore	con alimentatore
Dimmerabilità	non dimmerabile
area di emissione luce	indiretto
classe di tensione [V]	220-240V 50/60Hz
cablaggio passante	3x0,75mm²
Materiale	alluminio pressofuso
larghezza [mm]	55
altezza [mm]	72
classe di protezione[IP]	IP20
classe di protezione	classe di protezione I
resistenza agli urti	IK03
peso netto [kg]	1,89
Colore lampada	nero
RAL	9005
cod.EAN	9008905700408
durata di vita [h]	L80 B10 50 000
cl. efficienza energ.	E
quantità lampade B16A	50

CE

I valori indicati sono nominali. Tolleranza della potenza e del flusso luminoso +/- 10%. Tolleranza della temperatura colore: +/- 150 K. I valori sono riferiti ad una temperatura ambiente di 25°C, salvo diversa indicazione.