RIDE

577-00804202908d

RIDE BLIND SI WAND-DECKEN AUFBAULEUCHTE aus stranggepresstem Aluminiumprofil, natur eloxiert, Lichtaustritt indirekt, mit Betriebsgerät, Dimmbarkeit: DALI, Durchgangsverdrahtung 3x0,75mm² + 2x0,5mm², IP20,

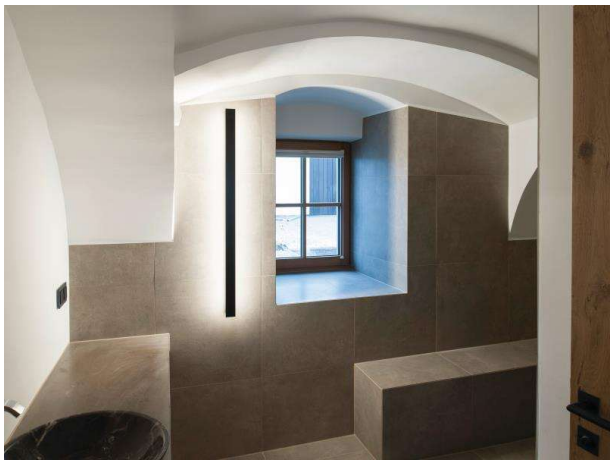

SKIZZE

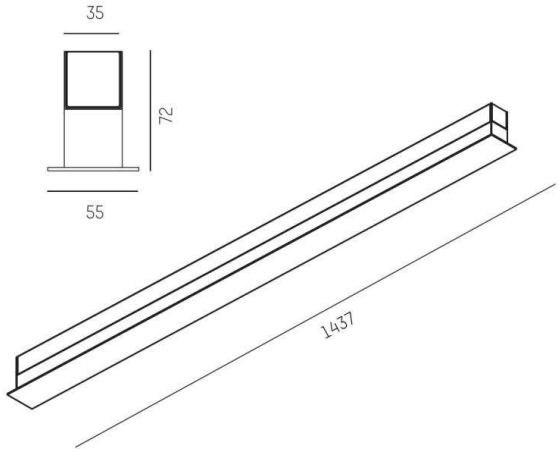

LICHTVERTEILUNGSKURVE

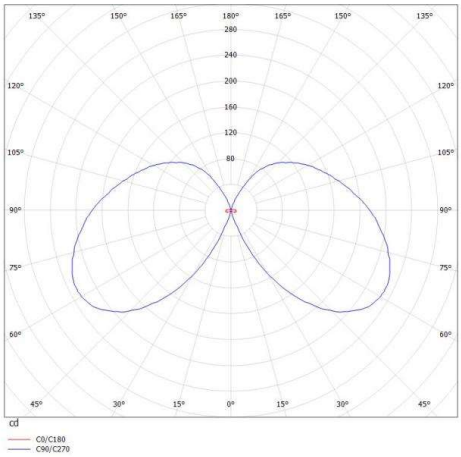

TECHNISCHE DETAILS

Systemleistung [W]	24
Leuchtmittel	LED
Lichtstrom [lm]	1250
Lichtfarbe [K]	3000K
CRI	>90
Betriebsgerät	mit Betriebsgerät
Dimmbarkeit	DALI
Lichtaustritt	indirekt
Spannung [V]	220-240V 50/60Hz
Durchgangsverdr.	3x0,75mm² + 2x0,5mm²
Material	stranggepresstem Aluminiumprofil
Breite [mm]	55
Höhe [mm]	72
Schutzart [IP]	IP20
Schutzklasse	Schutzklasse I
Stoßfestigkeit	IK03
Nettogewicht [kg]	3,01
Farbe Leuchte	natur eloxiert
EAN-Nummer	9010506234107
Lebensdauer [h]	L80 B10 50 000
Energieeffizienzkl.	E
Anz Leuchten B16A	50

CE

Die Werte sind Bemessungswerte. Leistung und Lichtstrom unterliegen initial einer Toleranz von +/- 10%. Toleranz der Farbtemperatur: +/- 150 K. Die Werte gelten wenn nicht anders angegeben für eine Umgebungstemperatur von 25°C.