RIDE

577-01102202908d

RIDE R WAND-DECKEN EINBAULEUCHTE aus stranggepresstem Aluminiumprofil, natur eloxiert,satinierte PMMA-Abdeckung KUBISCH für homogene Ausleuchtung Lichtaustritt direkt, mit Betriebsgerät, max. 500mA, Dimmbarkeit: DALI, IP20,

SKIZZE

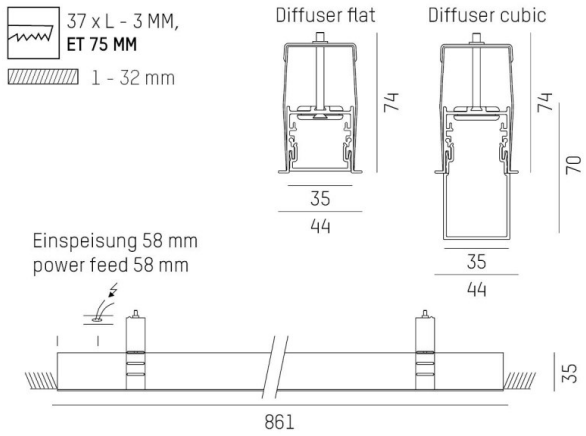

LICHTVERTEILUNGSKURVE

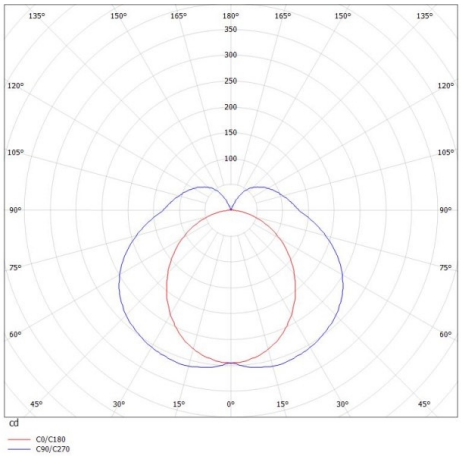

TECHNISCHE DETAILS

Systemleistung [W]	15
Leuchtmittel	LED
Lichtstrom [lm]	1510
Strom Sek.[mA]	500
Lichtfarbe [K]	3000K
CRI	>90
Optik	PMMA Opaldiffuser kubisch
Designer	INHOUSE
Betriebsgerät	mit Betriebsgerät
Dimmbarkeit	DALI
Lichtaustritt	direkt
Spannung [V]	220-240V 50/60Hz
Material	stranggepresstem Aluminiumprofil
Länge [mm]	861,4
Breite [mm]	44
Höhe [mm]	70
D-Ausschn. [mm]	37mm x L-3mm
Deckenstärke [mm]	1-32mm
Einbautiefe [mm]	75
Schutzart [IP]	IP20
Schutzklasse	Schutzklasse I
Stoßfestigkeit	IK03
Nettogewicht [kg]	2,73
Farbe Leuchte	natur eloxiert
EAN-Nummer	9010506199352
Lebensdauer [h]	L80 B10 50 000
Energieeffizienzkl.	E
Anz Leuchten B16A	50

CE

Die Werte sind Bemessungswerte. Leistung und Lichtstrom unterliegen initial einer Toleranz von +/- 10%.
Toleranz der Farbtemperatur: +/- 150 K. Die Werte gelten wenn nicht anders angegeben für eine Umgebungstemperatur von 25°C.