RIDE

577-01406102906d

RIDE IP54 R LUMINAIRE ENCASTRÉ POUR PLAFOND en profilé d`aluminium extrudé, noir, RAL 9005,diffuseur opale en PMMA pour une diffusion homogène émission direct, avec driver, max. 500mA, gradation: DALI, câblage traversant 5x0,75mm², IP54

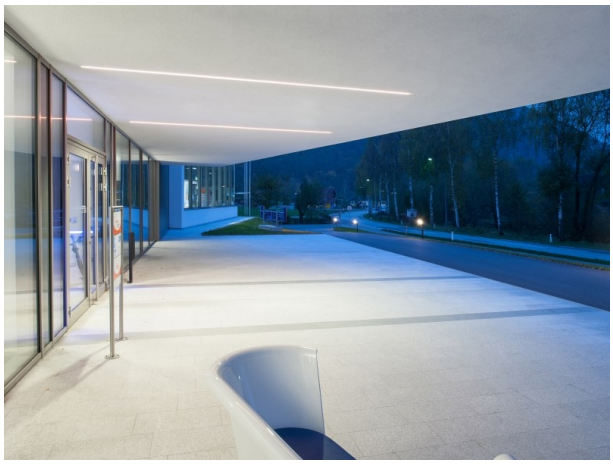

ILLUSTRATION

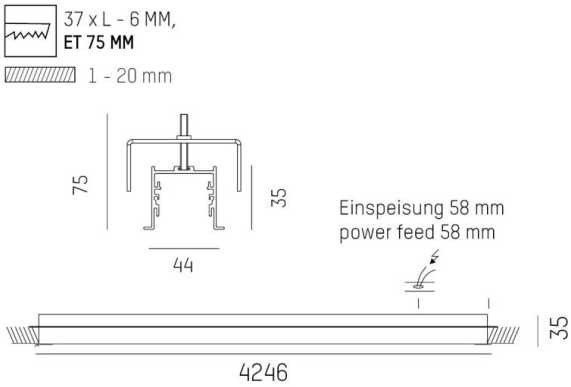

COURBE PHOTOMÉTRIQUE

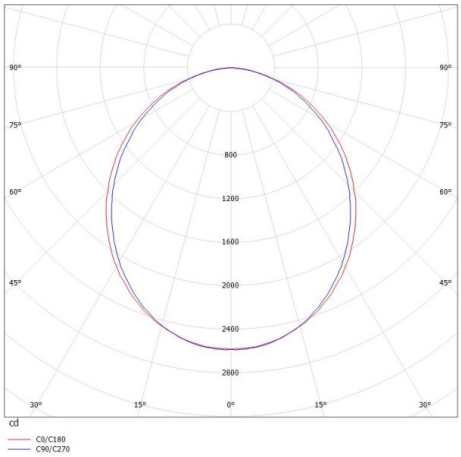

DONNÉES TECHNIQUES

Puissance système [W]	71
Source lumineuse	LED
Flux lumineux [lm]	6730
Intensité courant sec. [mA]	500
Température de couleur [K]	3000K
IRC	>90
Optique	diffuseur opale plat en PMMA
Driver	avec driver
Emission de lumière	direct
Tension [V]	220-240V 50/60Hz
Câblage traversant	5x0,75mm²
Matériel	profilé d`aluminium extrudé
Longueur [mm]	4246,4
Largeur [mm]	44
Hauteur [mm]	35
Découpe plafond [mm]	37mm x L-6mm
Epaisseur de plafond [mm]	1-32mm
Hauteur d'encastrement [mm]	75
Indice de protection [IP]	IP54
Classe de protection	classe de protection I
Indice de résistance aux chocs	IK03
Poids net [kg]	9,46
Couleur luminaire	noir
RAL	9005
N° EAN	9008905812903
Durée de vie [h]	L80 B10 50 000
Cl. d'efficacité énergétique	E
Nbre luminaires B16A	16

CE

Les valeurs indiquées sont des valeurs assignées. La puissance et le flux lumineux sous soumis à une tolérance d'environ 10 %. Tolérance de la température de couleur : +/- 150 K. Sauf indication contraire, les valeurs s'appliquent à une température ambiante de 25 °C.