HENDRIK

590-011120300s600

HENDRIK M W LAMPADA DA PLAFONE in alluminio, nero, simile a RAL 9005, Decoro grigio chiaro,Pannello decorativo in feltro di polimeri sintetici OEKO-TEX Standard 100 fascio 170°, emissione luminosa diretto / indiretto, con alimentatore, dimmerabilità: non dimmerabile, IP20 Ritardante di fiamma secondo DIN EN 13501 B-s2, d0

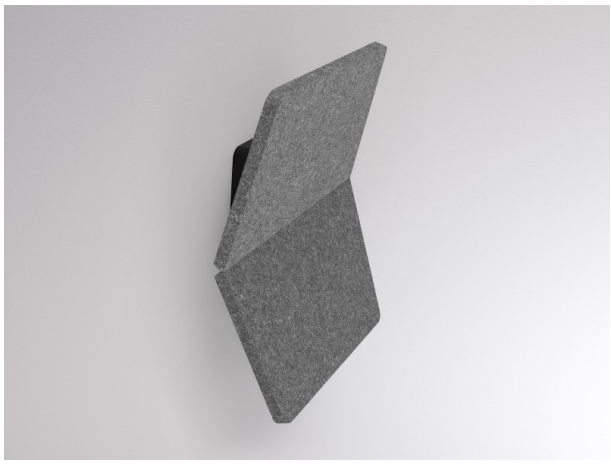

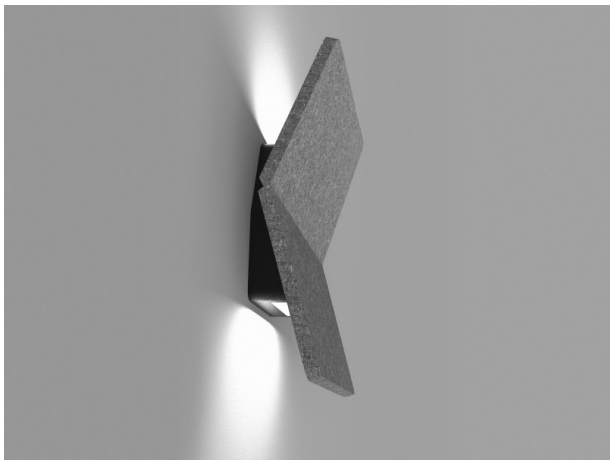

DISEGNO

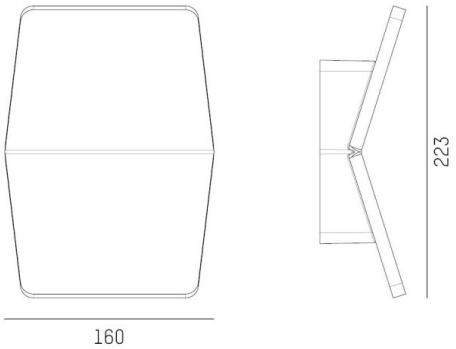

CURVA DISTRIBUZIONE LUCE

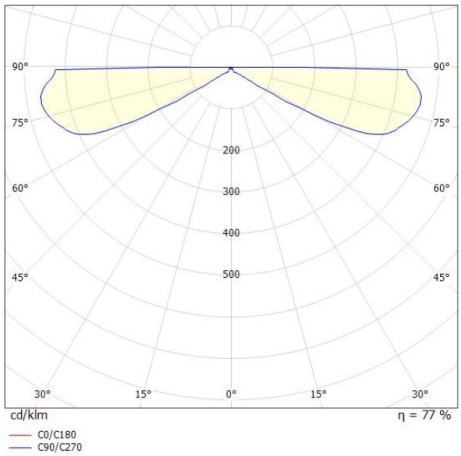

DETTAGLI TECNICI

Potenza sistema [W]	13
tipo di lampadina	LED
flusso luminoso [lm]	350
temperatura colore [K]	2700/3000K
CRI	>90
Ottica	Pannello decorativo in feltro di polimeri sintetici
Designer	INHOUSE
Alimentatore	con alimentatore
Dimmerabilità	non dimmerabile
area di emissione luce	diretta / indiretta
ang.del fascio lumin.[°]	170°
classe di tensione [V]	220-240V 50/60Hz
Materiale	alluminio
lunghezza [mm]	65,6
larghezza [mm]	160
altezza [mm]	63
classe di protezione[IP]	IP20
classe di protezione	classe di protezione I
peso netto [kg]	0,50
Colore lampada	nero
RAL	9005
Colore decoro	grigio chiaro
cod.EAN	9010506466171
durata di vita [h]	50 000 L80 B10
cl. efficienza energ.	E

CE

I valori indicati sono nominali. Tolleranza della potenza e del flusso luminoso +/- 10%. Tolleranza della temperatura colore: +/- 150 K. I valori sono riferiti ad una temperatura ambiente di 25°C, salvo diversa indicazione.