DASH 2

599-101010323050

DASH 2 TRACK FARETTO DA BINARIO CON ADATTATORE TRIFASE in alluminio, bianco, simile a RAL 9016,riflettore in alluminio purissima sottovuoto di elevata efficienza energetica accessorio: vetro, fascio 24°, emissione luminosa diretto, UGR <19, girevole 350°, orientabile 90°, con alimentatore, dimmerabilità: non dimmerabile, adattatore/basetta bianco, IP20

DISEGNO

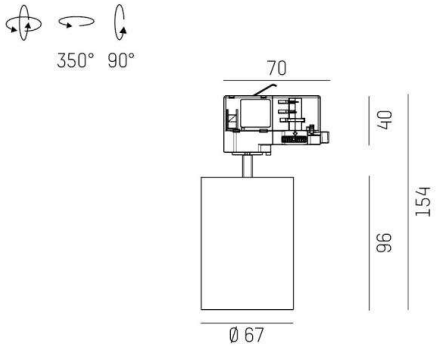

DETTAGLI TECNICI

Potenza sistema [W]	10
tipo di lampadina	LED
flusso luminoso [lm]	510
temperatura colore [K]	2700K
CRI	>90
UGR	<19
Ottica	riflettore in alluminio purissimo sottovuoto
Designer	INHOUSE
Alimentatore	con alimentatore
Dimmerabilità	non dimmerabile
area di emissione luce	diretto
ang.del fascio lumin.[°]	24°
classe di tensione [V]	220-240V 50/60Hz
Materiale	alluminio
lunghezza [mm]	99
altezza [mm]	155
diametro [mm]	67
classe di protezione[IP]	IP20
classe di protezione	classe di protezione I
resistenza agli urti	IK01
peso netto [kg]	0,46
Colore lampada	bianco
RAL	9016
Colore adattatore/basetta	bianco
cod.EAN	9010506793413
durata di vita [h]	L80 B10 20 000
cl. efficienza energ.	G
quantità lampade B16A	200

CURVA DISTRIBUZIONE LUCE

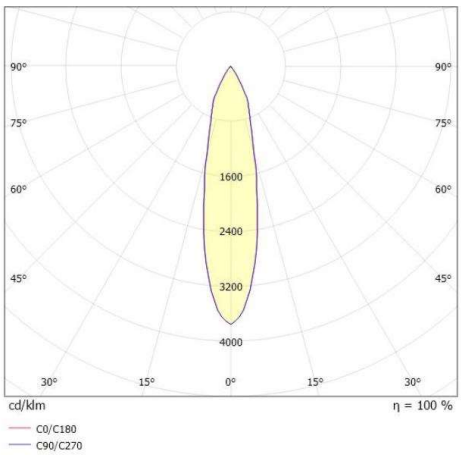

CE

I valori indicati sono nominali. Tolleranza della potenza e del flusso luminoso +/- 10%. Tolleranza della temperatura colore: +/- 150 K. I valori sono riferiti ad una temperatura ambiente di 25°C, salvo diversa indicazione.