TRAIL

610-0203001000040

TRAIL RAIL RAIL PORTEUR en tôle d`acier, gris, RAL 9006, gradation: non dimmable, câblage traversant 5x2,5mm² + 2x1,5mm², IP20

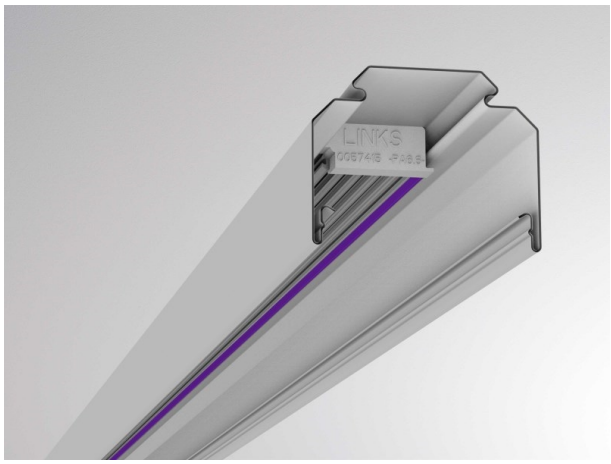

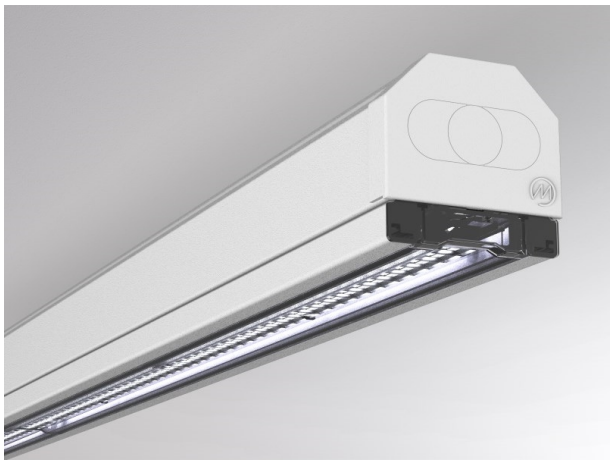

ILLUSTRATION

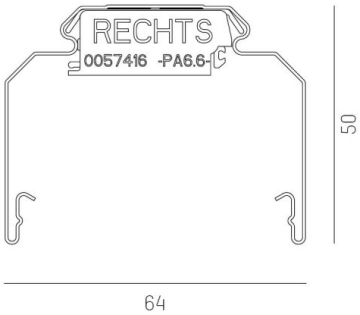

DONNÉES TECHNIQUES

Gradation	non dimmable
Câblage traversant	5x2,5mm² + 2x1,5mm²
Matériel	tôle d`acier
Longueur [mm]	2255
Largeur [mm]	64
Hauteur [mm]	50
Indice de protection [IP]	IP20
Poids net [kg]	2,71
Couleur luminaire	gris
RAL	9006
N° EAN	9010506346763

COURBE PHOTOMÉTRIQUE

CE

Les valeurs indiquées sont des valeurs assignées. La puissance et le flux lumineux sous soumis à une tolérance d'environ 10 %. Tolérance de la température de couleur : +/- 150 K. Sauf indication contraire, les valeurs s'appliquent à une température ambiante de 25 °C.