TRAIL

610-0204001000050

TRAIL RAIL RAIL PORTEUR en tôle d`acier, blanc, RAL 9016, gradation: non dimmable, câblage traversant 5x2,5mm² + 2x1,5mm², IP20

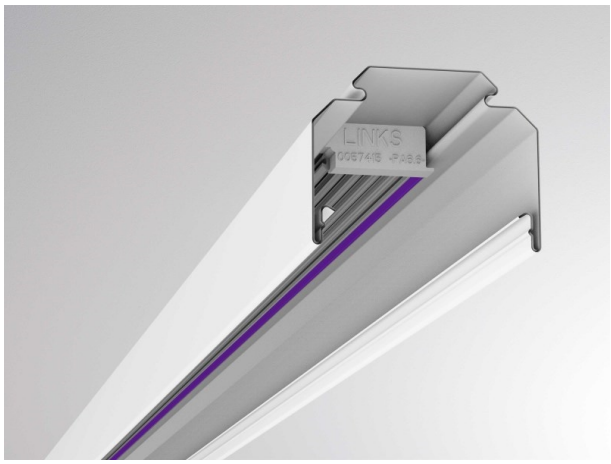

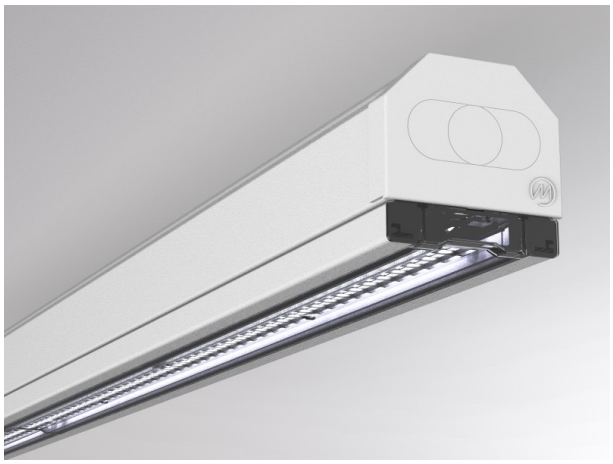

ILLUSTRATION

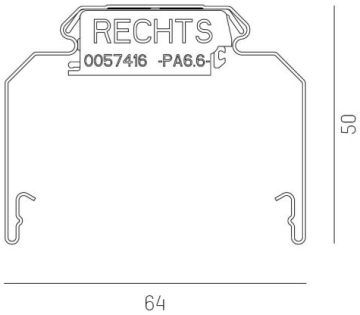

DONNÉES TECHNIQUES

Gradation	non dimmable
Câblage traversant	5x2,5mm² + 2x1,5mm²
Matériel	tôle d`acier
Longueur [mm]	4510
Largeur [mm]	64
Hauteur [mm]	50
Indice de protection [IP]	IP20
Poids net [kg]	5,45
Couleur luminaire	blanc
RAL	9016
N° EAN	9010506346794

COURBE PHOTOMÉTRIQUE

Les valeurs indiquées sont des valeurs assignées. La puissance et le flux lumineux sous soumis à une tolérance d'environ 10 %. Tolérance de la température de couleur : +/- 150 K. Sauf indication contraire, les valeurs s'appliquent à une température ambiante de 25 °C.