TRAIL

610-0402001000040

TRAIL SINGLE RAIL TRAGSCHIENE aus Stahlblech, grau, ähnlich RAL 9006, Dimmbarkeit: nicht dimmbar, Durchgangsverdrahtung 7-polig, IP20, Einspeisung und Enddeckel-Set

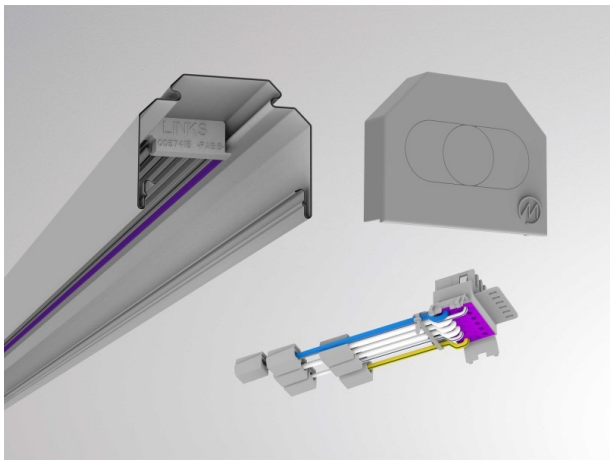

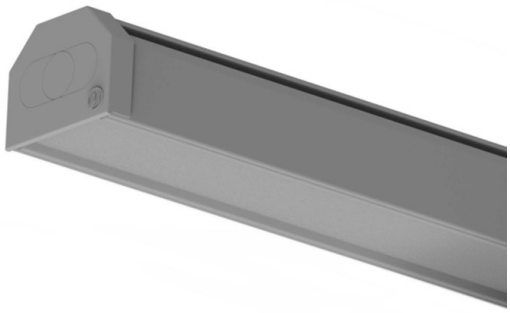

SKIZZE

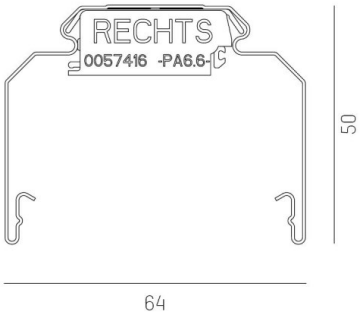

TECHNISCHE DETAILS

Dimmbarkeit	nicht dimmbar
Durchgangsverdr.	7-polig
Material	Stahlblech
Länge [mm]	1696
Breite [mm]	64
Höhe [mm]	50
Schutzart [IP]	IP20
Nettogewicht [kg]	1,30
Farbe Leuchte	grau
RAL	9006
EAN-Nummer	9010506465518

LICHTVERTEILUNGSKURVE

CE

Die Werte sind Bemessungswerte. Leistung und Lichtstrom unterliegen initial einer Toleranz von +/- 10%. Toleranz der Farbtemperatur: +/- 150 K. Die Werte gelten wenn nicht anders angegeben für eine Umgebungstemperatur von 25°C.