TRAIL

610-1300041324440

TRAIL MOVA M INSERT POUR LE RAIL DE MONTAGE en aluminium, gris, RAL 9006, décor gris,réflecteur haute efficacité, métallisé sous vide, en aluminium, sans verre de protection angle de rayonnement 40°, émission direct, rotatif sur 350, pivotant sur 90, avec driver, max. 800mA, gradation: non dimmable, câblage traversant 7-polig, adaptateur/patère gris, IP20

ILLUSTRATION

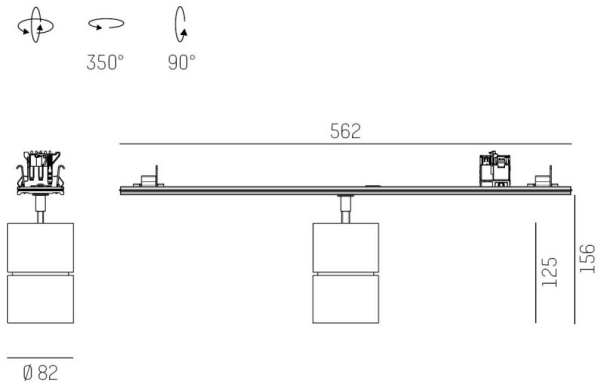

COURBE PHOTOMÉTRIQUE

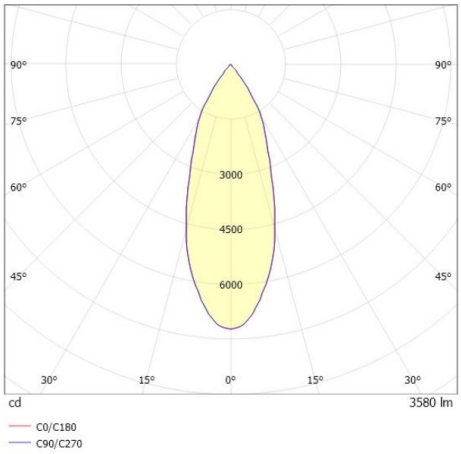

DONNÉES TECHNIQUES

Puissance système [W]	31
Source lumineuse	LED
Flux lumineux [lm]	3580
Intensité courant sec. [mA]	800
Température de couleur [K]	4000K
IRC	>90
Optique	réflecteur en aluminium sans verre de protection
Driver	avec driver
Gradation	non dimmable
Emission de lumière	direct
Angle de rayonnement [°]	40°
Tension [V]	220-240V 50/60Hz
Câblage traversant	7-polig
Matériel	aluminium
Longueur [mm]	564,9
Hauteur [mm]	156
Diamètre [mm]	82
Indice de protection [IP]	IP20
Classe de protection	classe de protection I
Poids net [kg]	0,95
Couleur luminaire	gris
RAL	9006
Couleur adaptateur/patère	gris
Couleur éléments décoratifs	gris
N° EAN	9010870132689
Durée de vie [h]	L80 B10 50 000
Cl. d'efficacité énergétique	D
Nbre luminaires B16A	50

CE

Les valeurs indiquées sont des valeurs assignées. La puissance et le flux lumineux sous soumis à une tolérance d'environ 10 %. Tolérance de la température de couleur : +/- 150 K. Sauf indication contraire, les valeurs s'appliquent à une température ambiante de 25 °C.