ONLY XS

619-00101022405v2

ONLY XS R EINBAUSTRAHLER aus Metall, weiß, ähnlich RAL 9016,hocheffizienter, vakuumbedampfter Reflektor aus Aluminium Ausstrahlwinkel 15°, Lichtaustritt direkt, drehbar 355°, schwenkbar 30°, ohne Betriebsgerät, max. 350/500/700mA, IP20,

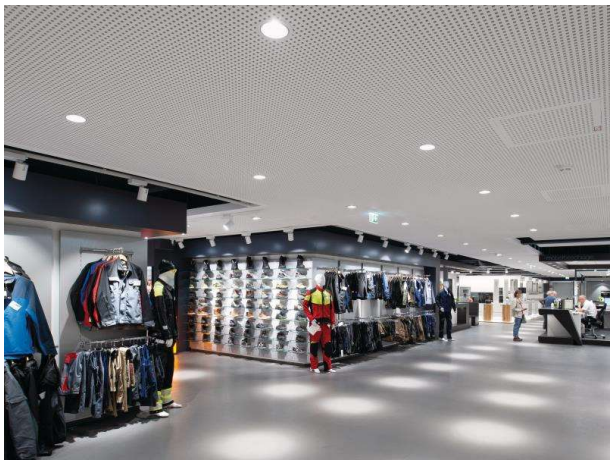

SKIZZE

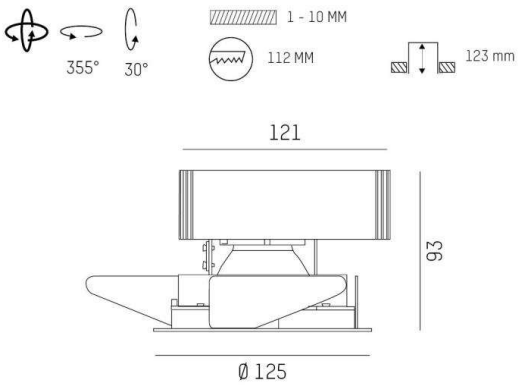

TECHNISCHE DETAILS

Leuchtmittel	LED 12/17/24W
Lichtstrom [lm]	1730/2390/3200
Strom Sek.[mA]	350/500/700
Lichtfarbe [K]	4000K
CRI	>90
Optik	vakuumbedampfter Reflektor aus Aluminium
Designer	INHOUSE
Betriebsgerät	ohne Betriebsgerät
Lichtaustritt	direkt
Ausstrahlwinkel [°]	15°
Spannung [V]	220-240V 50/60Hz
Material	Metall
Höhe [mm]	93
Durchmesser [mm]	125
D-Ausschn. [mm]	112
Deckenstärke [mm]	1-10
Einbautiefe [mm]	123
Schutzart [IP]	IP20
Schutzklasse	Schutzklasse II
Nettogewicht [kg]	0,56
Farbe Leuchte	weiß
RAL	9016
EAN-Nummer	9010870125254
Lebensdauer [h]	L80 B10 50 000
Energieeffizienzkl.	D

LICHTVERTEILUNGSKURVE

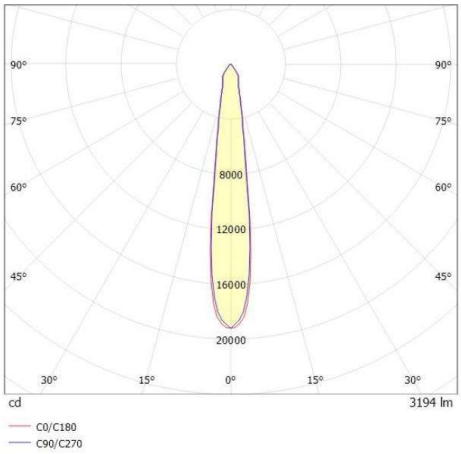

CE

Die Werte sind Bemessungswerte. Leistung und Lichtstrom unterliegen initial einer Toleranz von +/- 10%. Toleranz der Farbtemperatur: +/- 150 K. Die Werte gelten wenn nicht anders angegeben für eine Umgebungstemperatur von 25°C.