## ONLY XS

## 619-00101084305v2

ONLY XS R EINBAUSTRAHLER aus Metall, weiß, ähnlich RAL 9016,hocheffizienter, vakuumbedampfter Reflektor aus Aluminium Ausstrahlwinkel 35°, Lichtaustritt direkt, drehbar 355°, schwenkbar 30°, ohne Betriebsgerät, max. 350/500/700mA, Dimmbarkeit: siehe Betriebsgerät, IP20,

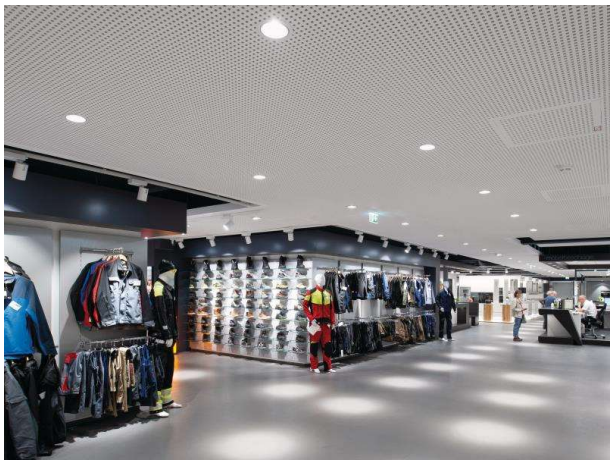

### SKIZZE

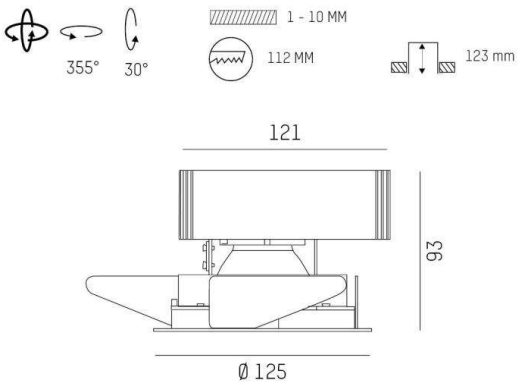


### LICHTVERTEILUNGSKURVE

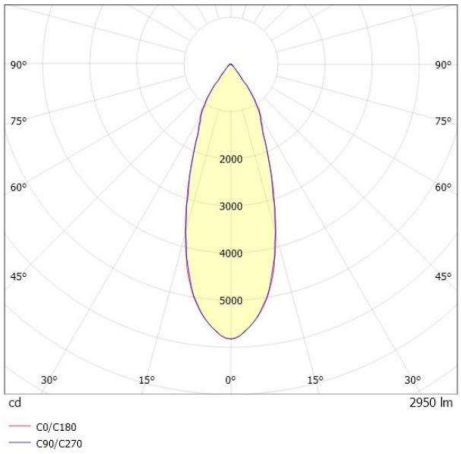


### TECHNISCHE DETAILS

| | |
|---|---|
| Leuchtmittel | LED 12/17/24W |
| Lichtstrom [lm] | 1500/2080/2950 |
| Strom Sek.[mA] | 350/500/700 |
| Lichtfarbe [K] | 2700K |
| CRI | PREMIUM>90 |
| Optik | vakuumbedampfter Reflektor aus Aluminium |
| Designer | INHOUSE |
| Betriebsgerät | ohne Betriebsgerät |
| Dimmbarkeit | siehe Betriebsgerät |
| Lichtaustritt | direkt |
| Ausstrahlwinkel [°] | 35° |
| Spannung [V] | 220-240V 50/60Hz |
| Material | Metall |
| | |
| Höhe [mm] | 93 |
| Durchmesser [mm] | 125 |
| D-Ausschn. [mm] | 112 |
| Deckenstärke [mm] | 1-10 |
| Einbautiefe [mm] | 123 |
| Schutzart [IP] | IP20 |
| Schutzklasse | Schutzklasse II |
| Nettogewicht [kg] | 0,56 |
| | |
| Farbe Leuchte | weiß |
| RAL | 9016 |
| EAN-Nummer | 9010870125469 |
| Lebensdauer [h] | L80 B10 50 000 |
| Energieeffizienzkl. | E |

CE

Die Werte sind Bemessungswerte. Leistung und Lichtstrom unterliegen initial einer Toleranz von +/- 10%. Toleranz der Farbtemperatur: +/- 150 K. Die Werte gelten wenn nicht anders angegeben für eine Umgebungstemperatur von 25°C.