ONLY M

619-00201082405v2

ONLY M R INCASSO in metallo, bianco, simile a RAL 9016,riflettore in alluminio purissima sottovuoto di elevata efficienza energetica fascio 40°, emissione luminosa diretto, girevole 355°, orientabile 30°, senza alimentatore, max. 700/900/1050mA, dimmerabilità: vedi alimentatore, IP20

DISEGNO

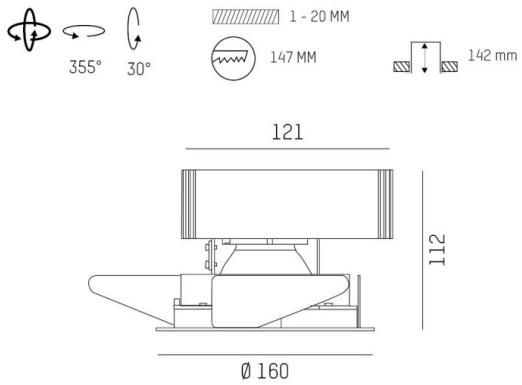

DETTAGLI TECNICI

tipo di lampadina	LED 23W/30W/36W
flusso luminoso [lm]	3400/4250/4840
corrente second. [mA]	700/900/1050
temperatura colore [K]	4000K
CRI	>90
Ottica	riflettore in alluminio purissimo sottovuoto
Designer	INHOUSE
Alimentatore	senza alimentatore
Dimmerabilità	vedi alimentatore
area di emissione luce	diretta
ang.del fascio lumin.[°]	40°
Materiale	metallo
altezza [mm]	112
diametro [mm]	160
taglio soffitto [mm]	147
spessore soffitto [mm]	1-20
profondita d'inc. [mm]	142
classe di protezione[IP]	IP20
classe di protezione	classe di protezione II
peso netto [kg]	0,82
Colore lampada	bianco
RAL	9016
cod.EAN	9010870135079
durata di vita [h]	L80 B10 50 000
cl. efficienza energ.	D

CURVA DISTRIBUZIONE LUCE

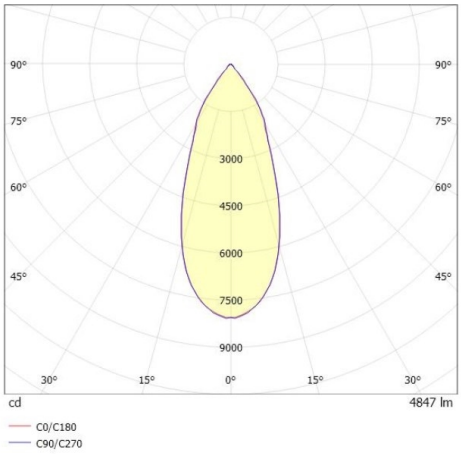

CE

I valori indicati sono nominali. Tolleranza della potenza e del flusso luminoso +/- 10%. Tolleranza della temperatura colore: +/- 150 K. I valori sono riferiti ad una temperatura ambiente di 25°C, salvo diversa indicazione.