ONLY M

619-00201084904v2

ONLY M R INCASSO in metallo, grigio, simile a RAL 9006,riflettore in alluminio purissima sottovuoto di elevata efficienza energetica fascio 40°, emissione luminosa diretta, girevole 355°, orientabile 30°, senza alimentatore, max. 700/900/1050mA, IP20

DISEGNO

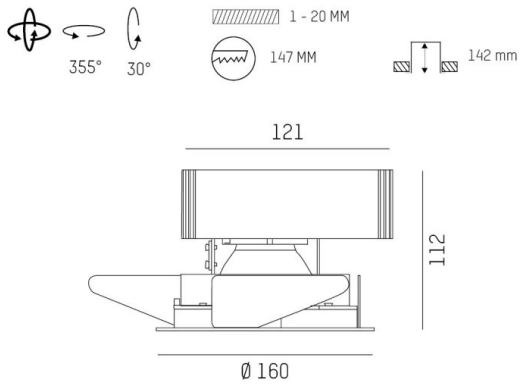

CURVA DISTRIBUZIONE LUCE

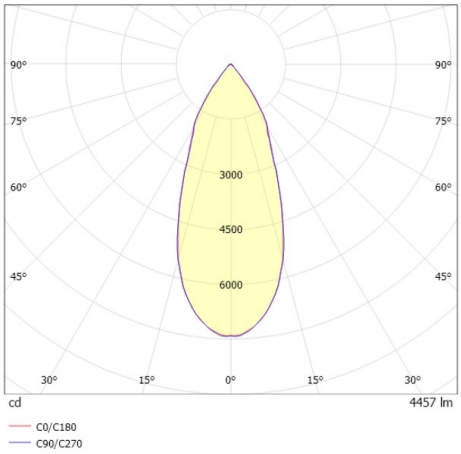

DETTAGLI TECNICI

tipo di lampadina	LED 23W/30W/36W
flusso luminoso [lm]	3120/3910/4450
corrente second. [mA]	700/900/1050
temperatura colore [K]	3000K
CRI	PREMIUM>90
Ottica	riflettore in alluminio purissimo sottovuoto
Designer	INHOUSE
Alimentatore	senza alimentatore
area di emissione luce	diretta
ang.del fascio lumin.[°]	40°
classe di tensione [V]	220-240V 50/60Hz
Materiale	metallo
altezza [mm]	112
diametro [mm]	160
taglio soffitto [mm]	147
spessore soffitto [mm]	1-20
profondita d'inc. [mm]	142
classe di protezione[IP]	IP20
classe di protezione	classe di protezione II
peso netto [kg]	0,90
Colore lampada	grigio
RAL	9006
cod.EAN	9010870435834
durata di vita [h]	L80 B10 50 000
cl. efficienza energ.	D

CE

I valori indicati sono nominali. Tolleranza della potenza e del flusso luminoso +/- 10%. Tolleranza della temperatura colore: +/- 150 K. I valori sono riferiti ad una temperatura ambiente di 25°C, salvo diversa indicazione.