LOG IN 2

628-320046mp

LOG IN 2 R LUMINAIRE ENCASTRÉ POUR PLAFOND ET MUR en profilé d`aluminium extrudé, noir, RAL 9005,diffuseur microprismatique en PMMA pour une réduction optimale de ¿éblouissement émission direct, avec driver, gradation: non dimmable, IP20

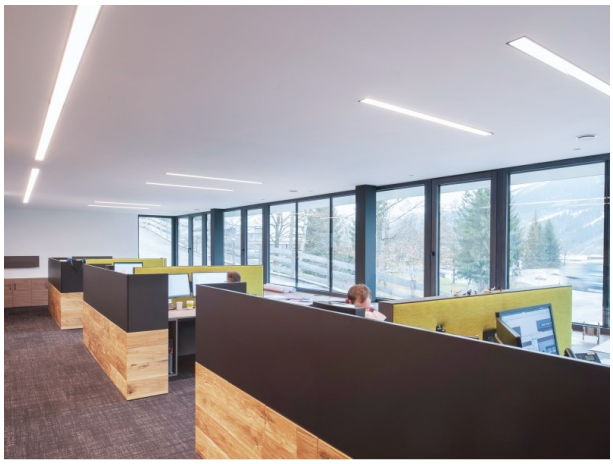

ILLUSTRATION

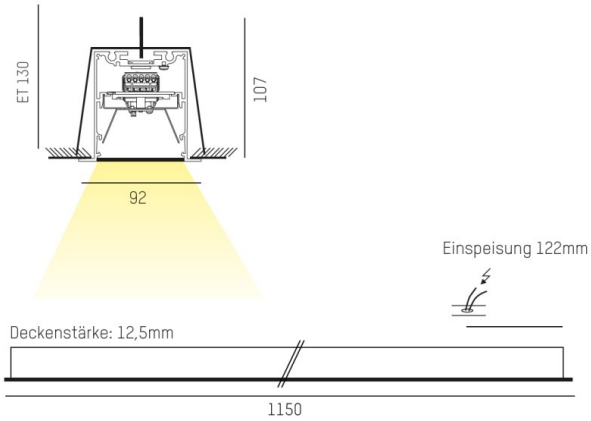

DONNÉES TECHNIQUES

Puissance système [W]	20
Source lumineuse	LED
Flux lumineux [lm]	1950
Température de couleur [K]	4000K
IRC	>80
Optique	diffuseur microprismatique
Driver	avec driver
Gradation	non dimmable
Emission de lumière	direct
Tension [V]	220-240V 50/60Hz
Matériel	profilé d`aluminium extrudé
Largeur [mm]	92
Hauteur [mm]	107
Découpe plafond [mm]	1140x80
Epaisseur de plafond [mm]	7-20
Hauteur d'encastrement [mm]	130
Indice de protection [IP]	IP20
Classe de protection	classe de protection I
Poids net [kg]	4,52
Couleur luminaire	noir
RAL	9005
N° EAN	9008905549120
Durée de vie [h]	L80 B10 50 000

COURBE PHOTOMÉTRIQUE

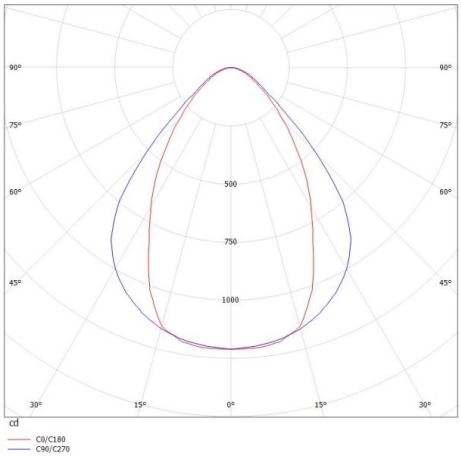

CE

Les valeurs indiquées sont des valeurs assignées. La puissance et le flux lumineux sous soumis à une tolérance d'environ 10 %. Tolérance de la température de couleur : +/- 150 K. Sauf indication contraire, les valeurs s'appliquent à une température ambiante de 25 °C.