LOG IN 2

628-320046mp

LOG IN 2 R INCASSO DA PARETE/SOFFITTO in alluminio pressofuso, nero, simile a RAL 9005,coperchio microprismatico in PMMA per anti-abbagliamento emissione luminosa diretto, con alimentatore, dimmerabilità: non dimmerabile, IP20

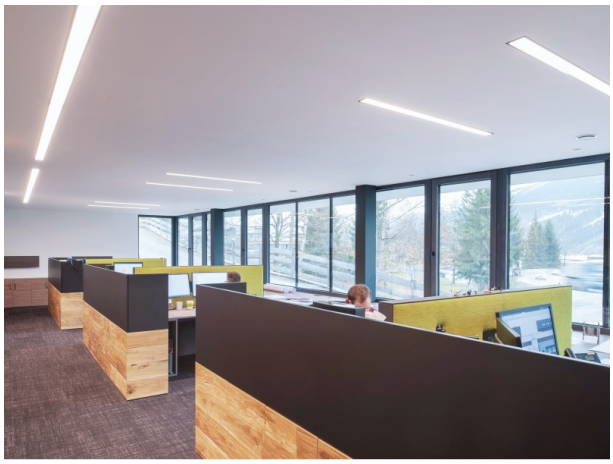

DISEGNO

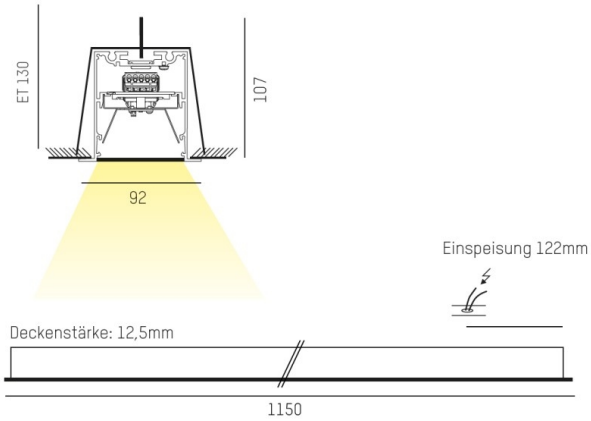

CURVA DISTRIBUZIONE LUCE

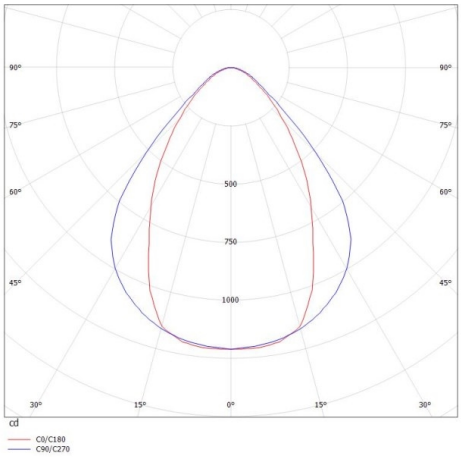

DETTAGLI TECNICI

Potenza sistema [W]	20
tipo di lampadina	LED
flusso luminoso [lm]	1950
temperatura colore [K]	4000K
CRI	>80
Ottica	diffusore microprismatico
Designer	INHOUSE
Alimentatore	con alimentatore
Dimmerabilità	non dimmerabile
area di emissione luce	diretta
classe di tensione [V]	220-240V 50/60Hz
Materiale	alluminio pressofuso
larghezza [mm]	92
altezza [mm]	107
taglio soffitto [mm]	1140x80
spessore soffitto [mm]	7-20
profondita d'inc. [mm]	130
classe di protezione[IP]	IP20
classe di protezione	classe di protezione I
peso netto [kg]	4,52
Colore lampada	nero
RAL	9005
cod.EAN	9008905549120
durata di vita [h]	L80 B10 50 000

CE

I valori indicati sono nominali. Tolleranza della potenza e del flusso luminoso +/- 10%. Tolleranza della temperatura colore: +/- 150 K. I valori sono riferiti ad una temperatura ambiente di 25°C, salvo diversa indicazione.