MONTAGEANLEITUNG
Mounting Instruction

62806MA

V1 – 30.05.2016

A – 4600 Wels, Europastraße 45 Tel.:+43 / (0)7242 / 698-0 Fax.: +43 / (0)7242 / 60367

LOG IN Einbauleuchte

TECHNISCHE DATEN / TECHNICAL DATA

Beschreibung Description	Einbauleuchte Recessed Light
Abmessungen Dimensions	
Spannung Voltage	220V – 240V 220V – 240V
Leuchtmittel Light source	LED LED
Systemleistung Power consumption	
Schutzart Protection class	IP 20
Artikelnummer Product Code	628-xxx 628-xxx

GEBRAUCHSANLEITUNG / USER MANUAL

MONTAGE- UND SICHERHEITSHINWEISE

Das Montieren der Leuchte darf nur durch fachkundiges Personal erfolgen.

Für Schäden, die durch unsachgemäße Montage oder Inbetriebnahme entstehen, übernimmt der Hersteller keinerlei Haftung.

Bei jeglichen Arbeiten oder Beschädigungen an der Leuchte ist der Strom abzuschalten!

Teile der Leuchte werden im Betrieb sehr heiß (Verbrennungsgefahr). Berühren Sie auf keinen Fall das Leuchtmittel oder umgebende Teile (z.B. Glas oder Reflektor).

Leds sind wartungsfreie elektronische Bauteile, die durch unsachgemäße Behandlung beschädigt oder zerstört werden können. Das Öffnen des Led Gehäuses oder die Verrichtung jeglicher Arbeiten an der LED führen zum Verlust des Gewährleistungsanspruchs gegenüber dem Hersteller.

INSTALLATION AND SAFETY INSTRUCTIONS

Installation luminaries may only be done by a qualified person.

The manufacturer does not take any responsibility for damages caused by faulty installation or shortening.

During workings on the luminaire or in the event of damage to the luminaire the power supply must be switched off.

Parts of the luminaire get very hot during operation. (Risk of burn!) Never touch the light source or parts close to the light source such as glasses or reflectors.

Leds are maintainance-free electronic components that can be damaged or destroyed trough inappropriate handling. Opening the Led housing or carrying out any type of work on the Led will void any warranty claim against the manufacturer.

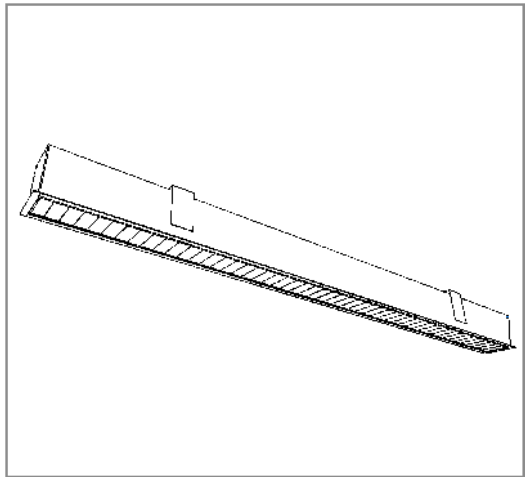

1

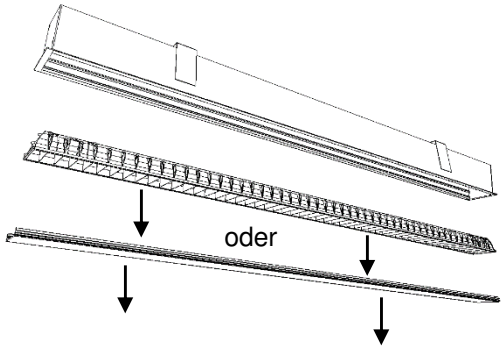

2

62806MA

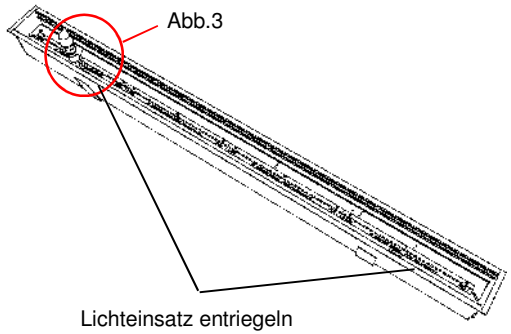

3

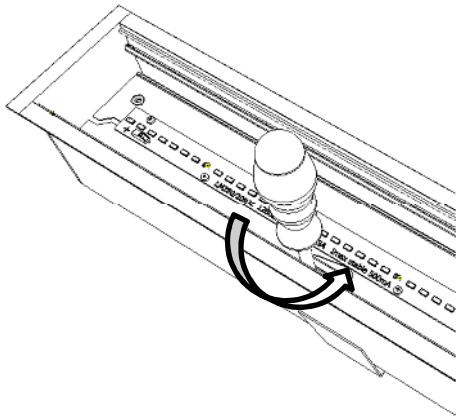

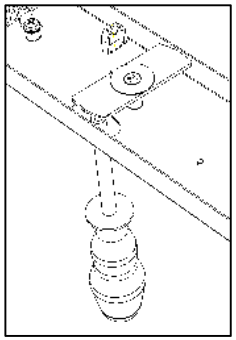

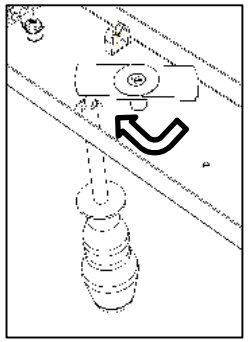

4

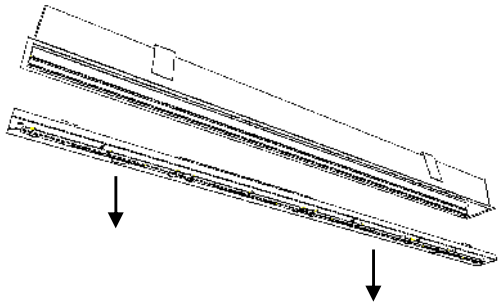

5

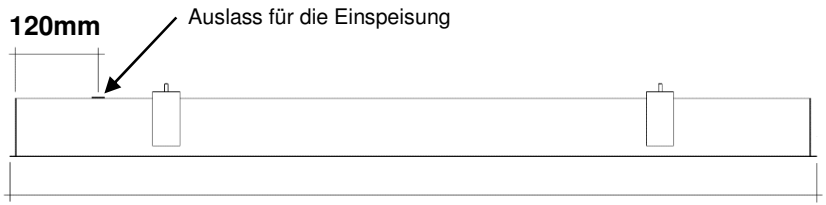

Gesamtlänge (Profil + Enddeckel) = GL

Ausschnitt (länge) = GL (Gesamtlänge) – 10mm

Deckenausschnitt = länge x b (80mm)

Einbautiefe = 130mm

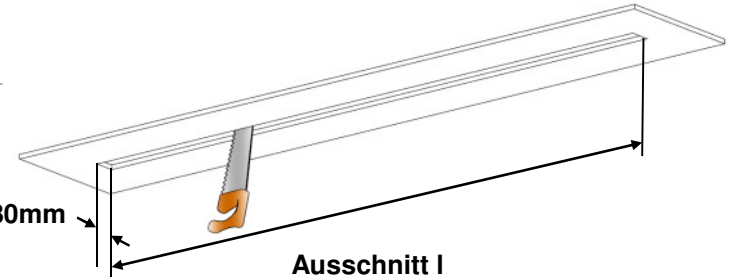

6

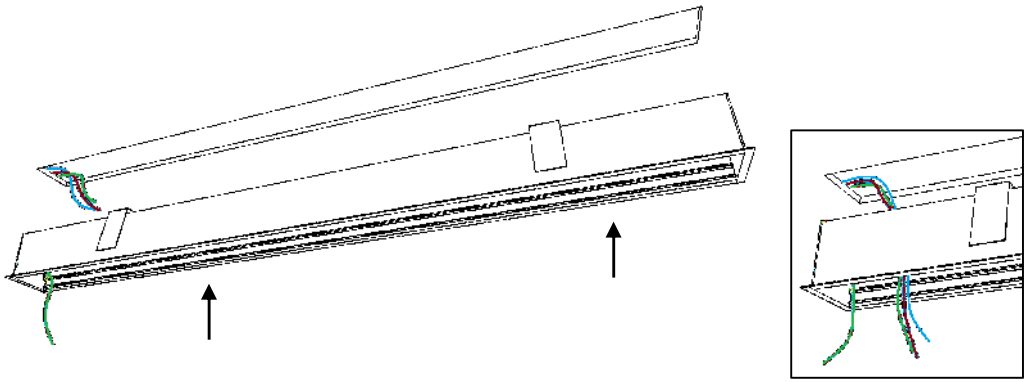

7

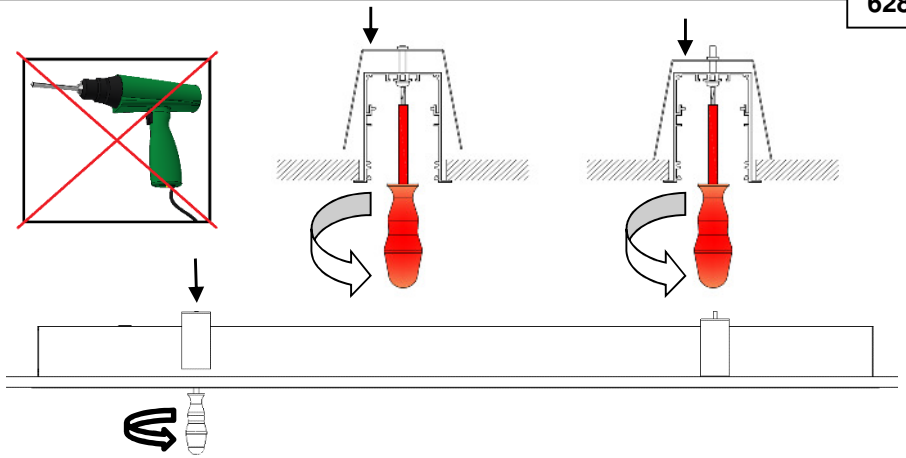

8

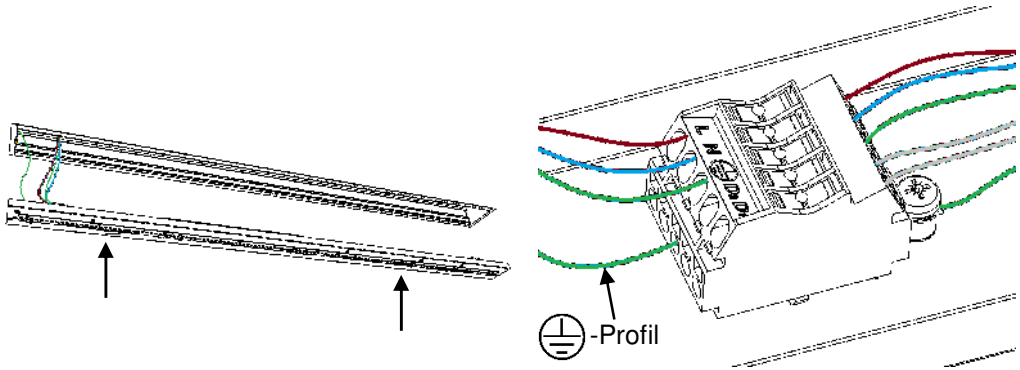

9

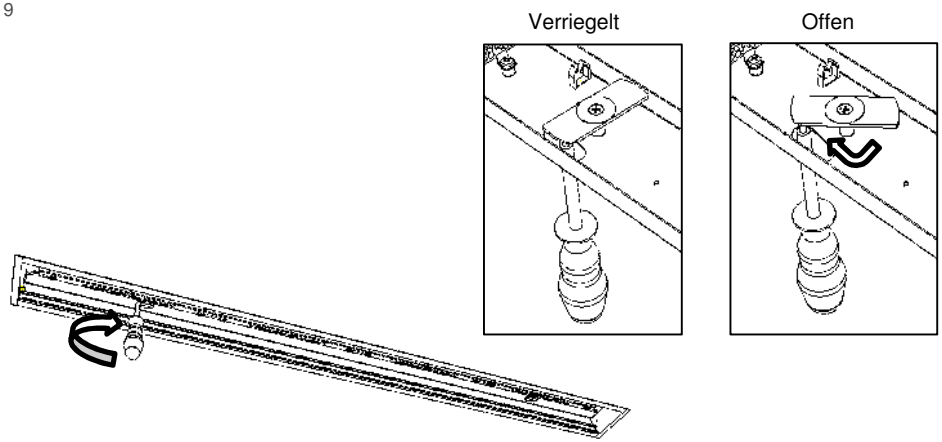

10

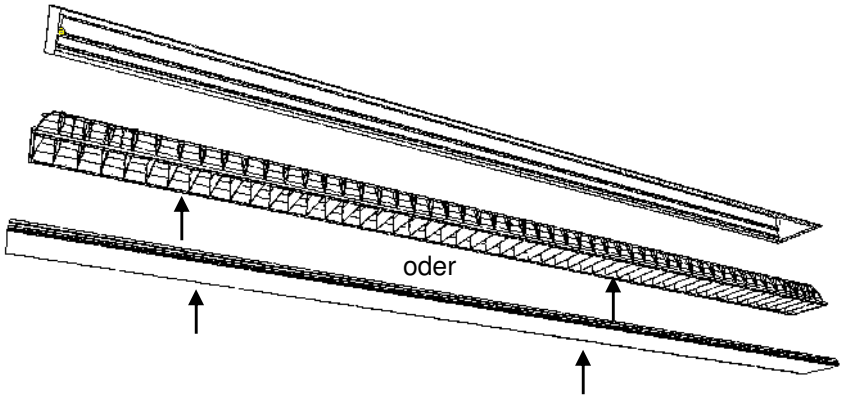

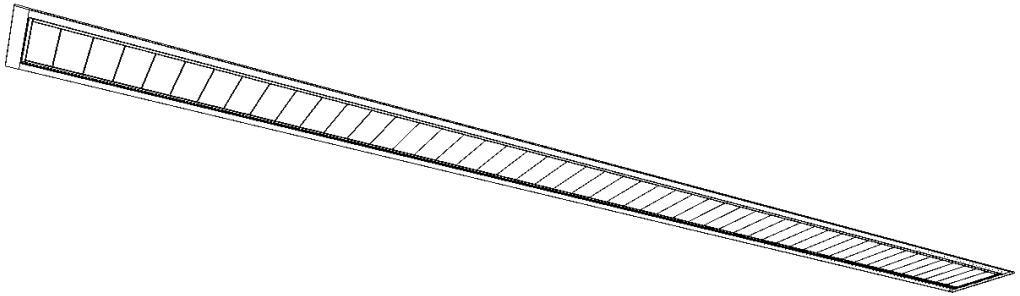

62806MA

Anschluss-Schema nicht dimmbare Leuchten

NICHT DIMMBAR
3-poliges Anschluss-Schema, Leuchtenseite.
3-pole connectionplan, luminaire side.

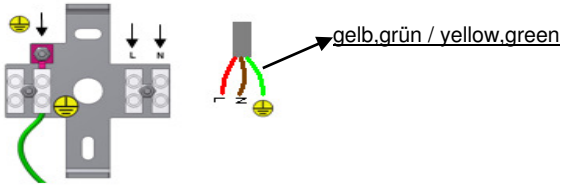

L= Phase
⏚= Erdung
N=Neutralleiter

Zu beachten bei Dimmschaltungen!
Die Anzahl der verwendeten EVG's,
sowie die Leiterlänge (Datenblatt).

Note for dimming!
The number of electronic ballasts,
as well as the cable length (Datasheet)

DALI Dimm:
Durchverdrahten!
Wire from one tot he nest!

Touch Dimm:
Darf nicht gemeinsam mit DALI Dimm Betrieben werden!
Must not be operated together with DALI dimming!

Analog Dimm:
1…10V
Verpolung vermeiden!
Avoid reverse polarity!

Weitere Informationen
Zu dimmbaren EVG finden Sie im Internet unter:
www.osram.at
www.tridonicatco.at

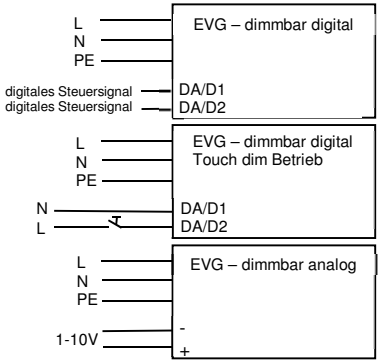

Anschluss-Schema dimmbare Leuchten

DIMMBAR
5-poliges Anschluss-Schema, Leuchtenseite.
5-pole connectionplan, luminaire side.

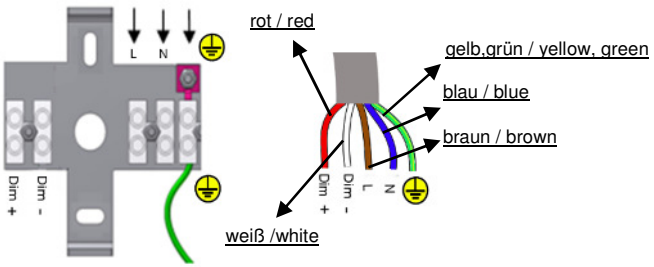

Bei transparenter Leitung:
For transparent cables:

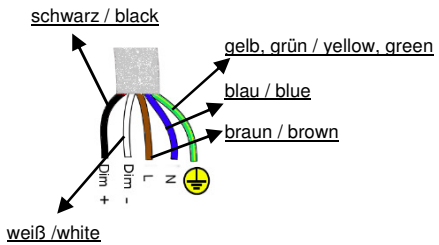

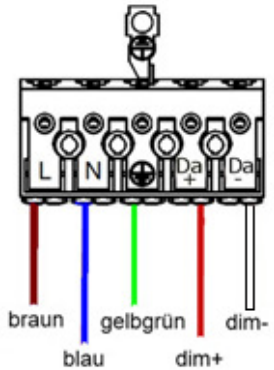

L= Phase
⏚= Erdung
N=Neutralleiter
Da- = weiß / white
Da+ = rot / red