SAVO 20 SQUARE

633-00301082406v2

SAVO 20 SQUARE R EINBAUSTRAHLER aus Aluminium, schwarz matt, ähnlich RAL 9005,hocheffizienter, vakuumbedampfter Reflektor aus Aluminium Ausstrahlwinkel 40°, Lichtaustritt direkt, drehbar 355°, schwenkbar 30°, ohne Betriebsgerät, max. 350/500/700mA, Dimmbarkeit: siehe Betriebsgerät, IP20,

SKIZZE

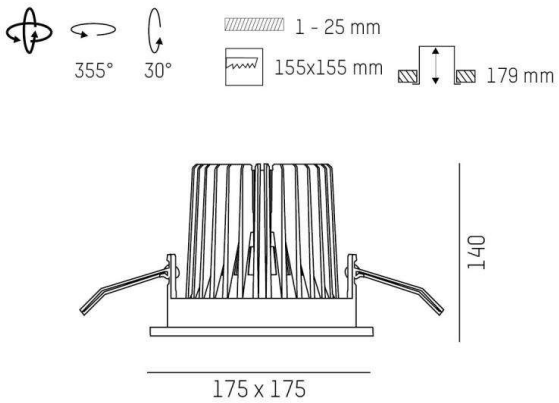

LICHTVERTEILUNGSKURVE

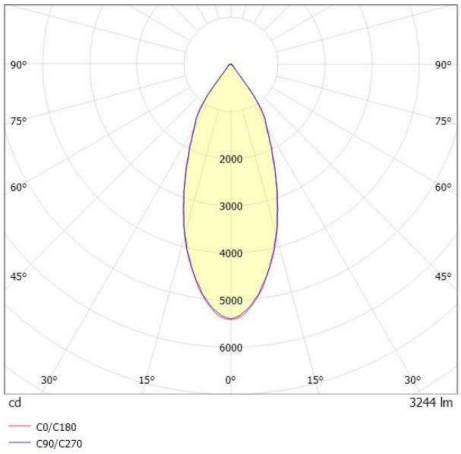

TECHNISCHE DETAILS

Leuchtmittel	LED 12/17/24W
Lichtstrom [lm]	1740/2410/3240
Strom Sek.[mA]	350/500/700
Lichtfarbe [K]	4000K
CRI	>90
Optik	vakuumbedampfter Reflektor aus Aluminium
Designer	INHOUSE
Betriebsgerät	ohne Betriebsgerät
Dimmbarkeit	siehe Betriebsgerät
Lichtaustritt	direkt
Ausstrahlwinkel [°]	40°
Material	Aluminium
Länge [mm]	175
Breite [mm]	175
Höhe [mm]	140
D-Ausschn. [mm]	155x155
Deckenstärke [mm]	1-25
Einbautiefe [mm]	179
Schutzart [IP]	IP20
Schutzklasse	Schutzklasse II
Nettogewicht [kg]	1,00
Farbe Leuchte	schwarz matt
RAL	9005
EAN-Nummer	9010870126749
Lebensdauer [h]	L80 B10 50 000
Energieeffizienzkl.	D

CE

Die Werte sind Bemessungswerte. Leistung und Lichtstrom unterliegen initial einer Toleranz von +/- 10%.
Toleranz der Farbtemperatur: +/- 150 K. Die Werte gelten wenn nicht anders angegeben für eine Umgebungstemperatur von 25°C.