RIDE LENS

634-00204012905

RIDE LENS R LUMINAIRE ENCASTRÉ POUR PLAFOND ET MUR en profilé d`aluminium extrudé, blanc, RAL 9016, lentille optique avec grille anti-éblouissement noir brillant, angle de rayonnement 15°, émission direct, UGR <19, sans driver, max. 500mA, gradation: voir driver, IP20

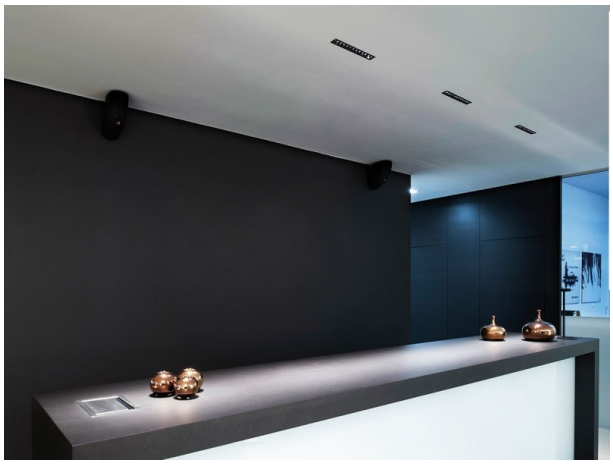

ILLUSTRATION

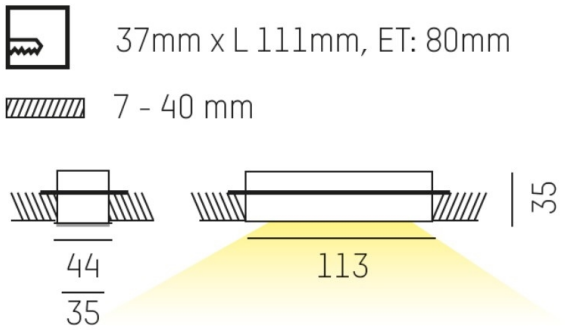

COURBE PHOTOMÉTRIQUE

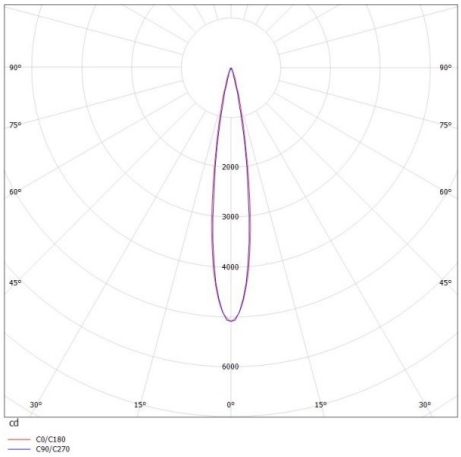

DONNÉES TECHNIQUES

Source lumineuse	LED
Flux lumineux [lm]	510
Intensité courant sec. [mA]	500
Température de couleur [K]	3000K
IRC	>90
UGR	<19
Optique	lentille optique avec grille anti-éblouissement
Driver	sans driver
Gradation	voir driver
Emission de lumière	direct
Angle de rayonnement [°]	15°
Matériel	profilé d`aluminium extrudé
Longueur [mm]	113
Largeur [mm]	44
Découpe plafond [mm]	37x111
Epaisseur de plafond [mm]	7-40
Hauteur d'encastrement [mm]	80
Indice de protection [IP]	IP20
Classe de protection	classe de protection II
Poids net [kg]	0,41
Couleur luminaire	blanc
RAL	9016
Couleur verre/abat-jour	noir brillant
N° EAN	9008905862175
Durée de vie [h]	L80 B10 50 000
Cl. d'efficacité énergétique	E

CE

Les valeurs indiquées sont des valeurs assignées. La puissance et le flux lumineux sous soumis à une tolérance d'environ 10 %. Tolérance de la température de couleur : +/- 150 K. Sauf indication contraire, les valeurs s'appliquent à une température ambiante de 25 °C.