NOW 2 SQUARE

635-00200054904v1

NOW 2 SQUARE R SPOT ENCASTRÉ en aluminium, gris, RAL 9006,réflecteur haute efficacité, métallisé sous vide, en aluminium angle de rayonnement 25°, émission direct, pivotant sur 30°, sans driver, max. 350/500mA, gradation: voir driver, IP20

ILLUSTRATION

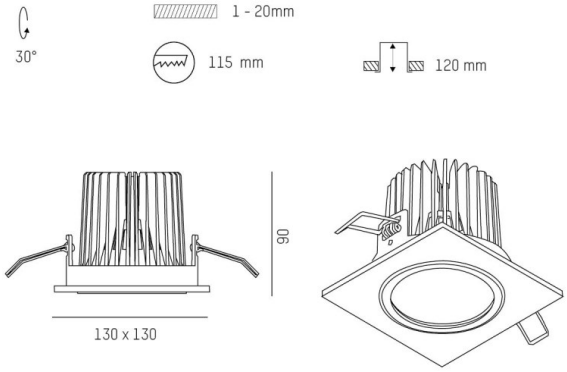

DONNÉES TECHNIQUES

Source lumineuse	LED 12W/17W
Flux lumineux [lm]	1500/2070
Intensité courant sec. [mA]	350/500
Température de couleur [K]	3000K
IRC	PREMIUM>90
Optique	réflecteur métallisé sous vide en aluminium
Driver	sans driver
Gradation	voir driver
Emission de lumière	direct
Angle de rayonnement [°]	25°
Matériel	aluminium
Longueur [mm]	130
Largeur [mm]	130
Hauteur [mm]	90
Découpe plafond [mm]	115
Epaisseur de plafond [mm]	1-20
Hauteur d'encastrement [mm]	120
Indice de protection [IP]	IP20
Classe de protection	classe de protection II
Poids net [kg]	0,58
Couleur luminaire	gris
RAL	9006
N° EAN	9010870124318
Durée de vie [h]	L80 B10 50 000
Cl. d'efficacité énergétique	E

COURBE PHOTOMÉTRIQUE

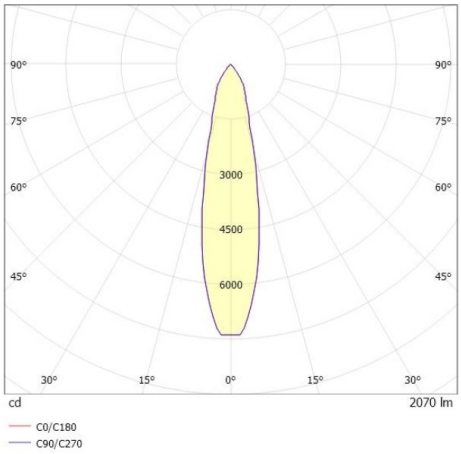

CE

Les valeurs indiquées sont des valeurs assignées. La puissance et le flux lumineux sous soumis à une tolérance d'environ 10 %. Tolérance de la température de couleur : +/- 150 K. Sauf indication contraire, les valeurs s'appliquent à une température ambiante de 25 °C.