# LENS

**646-103010324060**

LENS SINGLE PDI SOSPENSIONE in alluminio pressofuso, nero, simile a RAL 9005,lente con griglia anti-abbagliamento fascio per postazione di lavoro singola, emissione luminosa diretta / indiretta, UGR <16, con alimentatore, max. 250mA, dimmerabilità: non dimmerabile, cavo trasparente, adattatore/basetta nero opaco, lunghezza del pendinamento 1500mm, IP20

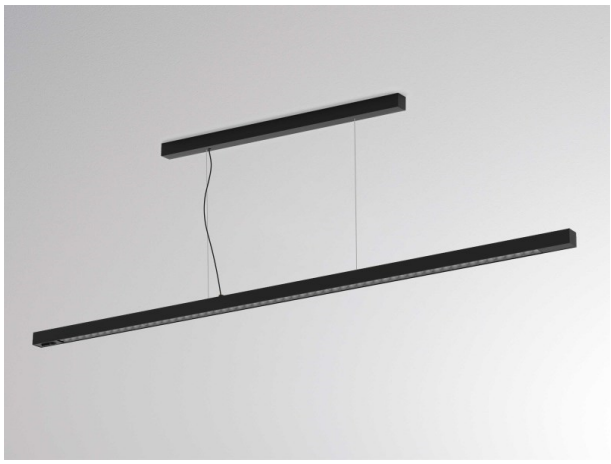

## DISEGNO

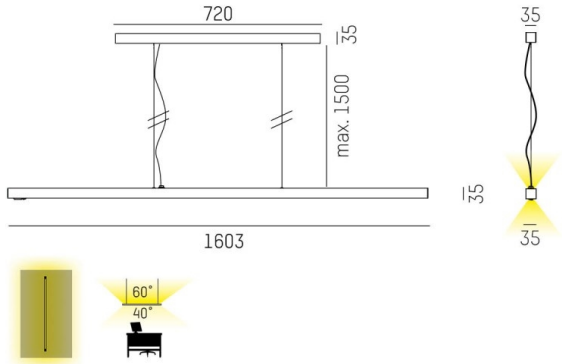


## CURVA DISTRIBUZIONE LUCE

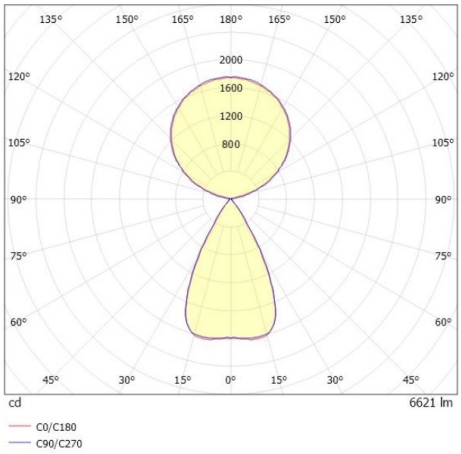


## DETTAGLI TECNICI

| | |
|---|---|
| Potenza sistema [W] | 48 |
| tipo di lampadina | LED |
| flusso luminoso [lm] | 6620 |
| corrente second. [mA] | 250 |
| temperatura colore [K] | 4000K |
| CRI | >80 |
| UGR | <16 |
| Ottica | lente con griglia antiabbagliamento |
| Designer | INHOUSE |
| Alimentatore | con alimentatore |
| Dimmerabilità | non dimmerabile |
| area di emissione luce | diretta / indiretta |
| ang.del fascio lumin.[°] | für Einzelarbeitsplatz |
| classe di tensione [V] | 220-240V AC/DC |
| Materiale | alluminio pressofuso |
| | |
| lunghezza [mm] | 1603 |
| larghezza [mm] | 35 |
| altezza [mm] | 35 |
| lungh. sospens. [mm] | 1500 |
| classe di protezione[IP] | IP20 |
| classe di protezione | classe di protezione I |
| resistenza agli urti | IK05 |
| peso netto [kg] | 4,38 |
| | |
| Colore lampada | nero |
| RAL | 9005 |
| Colore adattatore/basetta | nero opaco |
| cavo | trasparente |
| cod.EAN | 9010506806373 |
| durata di vita [h] | L80 B10 50 000 |
| cl. efficienza energ. | E |
| quantità lampade B16A | 24 |

CE

I valori indicati sono nominali. Tolleranza della potenza e del flusso luminoso +/- 10%. Tolleranza della temperatura colore: +/- 150 K. I valori sono riferiti ad una temperatura ambiente di 25°C, salvo diversa indicazione.