# LENS

**646-11302052405d**

LENS SHORT QUAD PDI HÄNGELEUCHTE aus stranggepresstem Aluminiumprofil, weiß, ähnlich RAL 9016,Linsenoptik mit Entblendungsraster Ausstrahlwinkel für Vierfacharbeitsplatz, Lichtaustritt direkt/- indirekt, UGR <16, mit Betriebsgerät, max. 525mA, Dimmbarkeit: DALI, Kabel transparent, Adapter/Baldachin weiß matt, Pendellänge 1500mm, IP20,

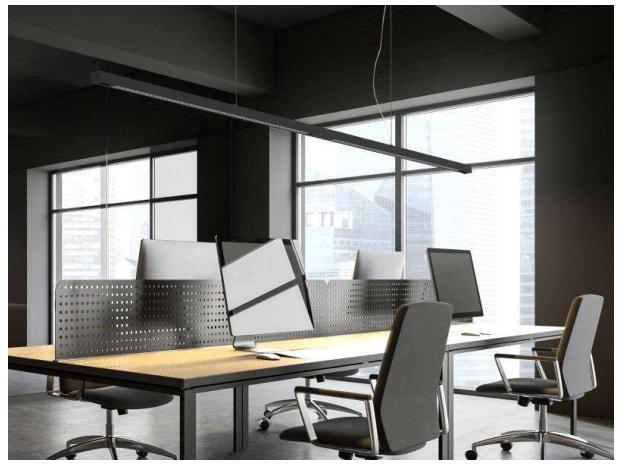

## SKIZZE

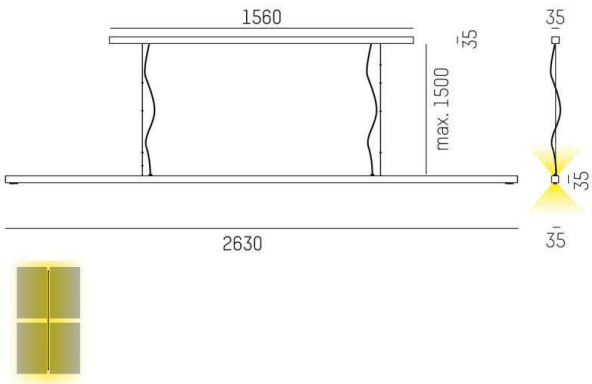


## LICHTVERTEILUNGSKURVE

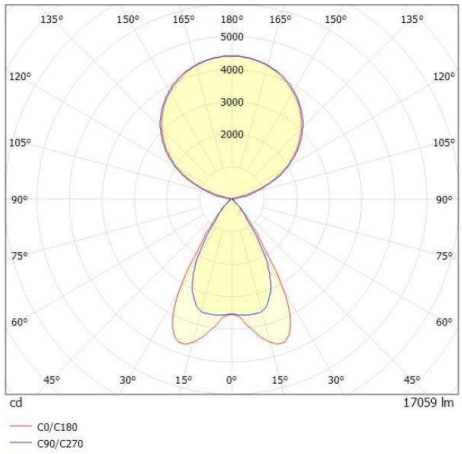


## TECHNISCHE DETAILS

| | |
|---|---|
| Systemleistung [W] | 146 |
| Leuchtmittel | LED |
| Lichtstrom [lm] | 17059 |
| Strom Sek.[mA] | 525 |
| Lichtfarbe [K] | 4000K |
| CRI | >80 |
| UGR | <16 |
| Optik | Linsenoptik mit Entblendungsraster |
| Designer | INHOUSE |
| Betriebsgerät | mit Betriebsgerät |
| Dimmbarkeit | DALI |
| Lichtaustritt | direkt/- indirekt |
| Ausstrahlwinkel [°] | für Vierfacharbeitsplatz |
| Spannung [V] | 220-240V AC/DC |
| Material | stranggepresstem Aluminiumprofil |
| | |
| Länge [mm] | 2630 |
| Breite [mm] | 35 |
| Höhe [mm] | 35 |
| Pendellänge [mm] | 1500 |
| Schutzart [IP] | IP20 |
| Schutzklasse | Schutzklasse I |
| Stoßfestigkeit | IK05 |
| Nettogewicht [kg] | 8,45 |
| | |
| Farbe Leuchte | weiß |
| RAL | 9016 |
| Farbe Adapter/Baldachin | weiß matt |
| Kabel | transparent |
| EAN-Nummer | 9010506809183 |
| Lebensdauer [h] | L80 B10 50 000 |
| Energieeffizienzkl. | E |
| Anz Leuchten B16A | 18 |

CE

Die Werte sind Bemessungswerte. Leistung und Lichtstrom unterliegen initial einer Toleranz von +/- 10%.
Toleranz der Farbtemperatur: +/- 150 K. Die Werte gelten wenn nicht anders angegeben für eine Umgebungstemperatur von 25°C.