# LENS

**646-113020529080**

LENS SHORT QUAD PDI SUSPENSION en profilé d`aluminium extrudé, nature anodisé, RAL 9006,lentille optique avec grille anti-éblouissement angle de rayonnement pour poste de travail quadruple, émission direct/indirect, UGR <16, avec driver, max. 525mA, gradation: non dimmable, câble d`alimentation transparent, adaptateur/patère gris, longueur de suspension 1500mm, IP20

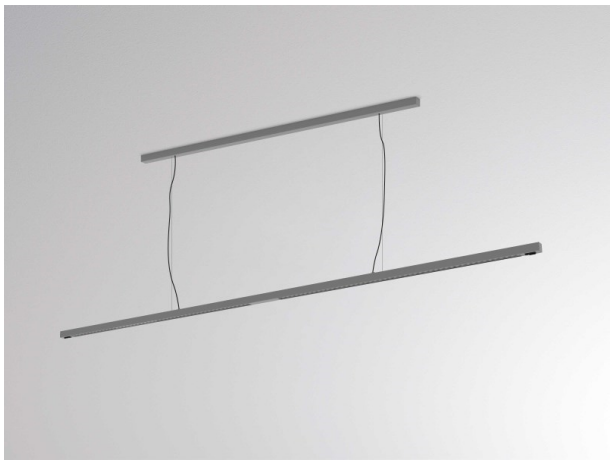

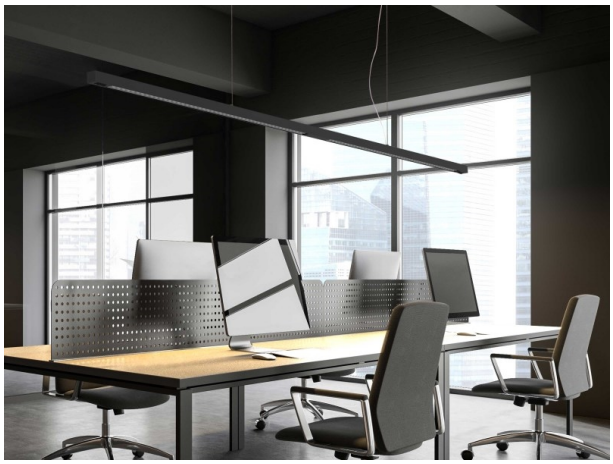

## ILLUSTRATION

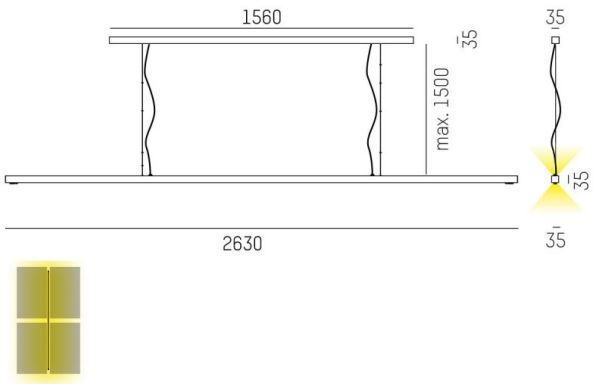


## DONNÉES TECHNIQUES

| | |
|---|---|
| Puissance système [W] | 146 |
| Source lumineuse | LED |
| Flux lumineux [lm] | 16619 |
| Intensité courant sec. [mA] | 525 |
| Température de couleur [K] | 3000K |
| IRC | >80 |
| UGR | <16 |
| Optique | lentille optique avec grille anti-éblouissement |
| Driver | avec driver |
| Gradation | non dimmable |
| Emission de lumière | direct/indirect |
| Angle de rayonnement [°] | für Vierfacharbeitsplatz |
| Tension [V] | 220-240V AC/DC |
| Matériel | profilé d`aluminium extrudé |
| | |
| Longueur [mm] | 2630 |
| Largeur [mm] | 35 |
| Hauteur [mm] | 35 |
| Longueur de câble [mm] | 1500 |
| Indice de protection [IP] | IP20 |
| Classe de protection | classe de protection I |
| Indice de résistance aux chocs | IK05 |
| Poids net [kg] | 8,32 |
| | |
| Couleur luminaire | nature anodisé |
| RAL | 9006 |
| Couleur adaptateur/patère | gris |
| Câble d'alimentation | transparent |
| N° EAN | 9010506809411 |
| Durée de vie [h] | L80 B10 50 000 |
| Cl. d'efficacité énergétique | E |
| Nbre luminaires B16A | 22 |

## COURBE PHOTOMÉTRIQUE

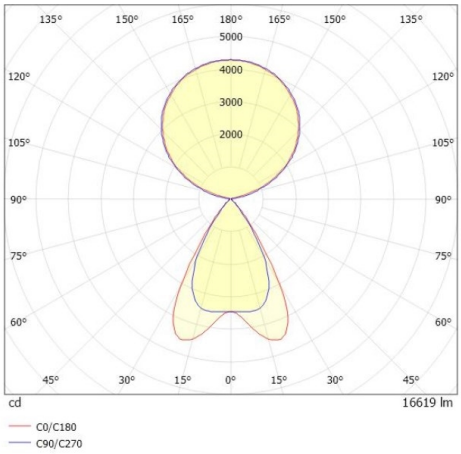


CE

Les valeurs indiquées sont des valeurs assignées. La puissance et le flux lumineux sous soumis à une tolérance d'environ 10 %. Tolérance de la température de couleur : +/- 150 K. Sauf indication contraire, les valeurs s'appliquent à une température ambiante de 25 °C.