MOLTO LUCE®

VOLARE

652-0040500005

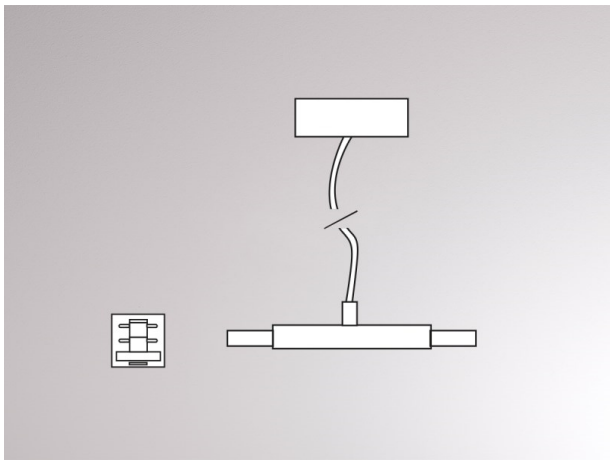

ILLUSTRATION

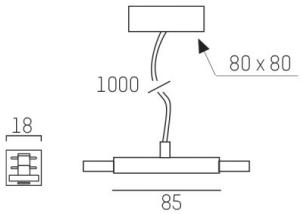

DONNÉES TECHNIQUES

Gradation	non dimmable
Tension [V]	220-240V 50/60HZ 2x10A
Matériel	métal
Longueur [mm]	80
Largeur [mm]	18
Longueur de câble [mm]	1000
Indice de protection [IP]	IP20
Classe de protection	classe de protection I
Poids net [kg]	0,50
Couleur luminaire	blanc
RAL	9016
N° EAN	9008905681349

COURBE PHOTOMÉTRIQUE

CE

Les valeurs indiquées sont des valeurs assignées. La puissance et le flux lumineux sous soumis à une tolérance d'environ 10 %. Tolérance de la température de couleur : +/- 150 K. Sauf indication contraire, les valeurs s'appliquent à une température ambiante de 25 °C.