MOLTO LUCE®

VOLARE R

652-0170200005

VOLARE TRIMLESS R RAIL 2 PHASES en aluminium, blanc, RAL 9016, gradation: non dimmable, IP20

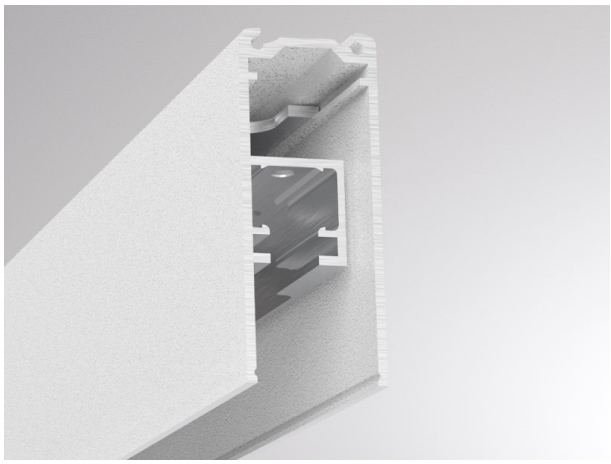

ILLUSTRATION

DONNÉES TECHNIQUES

Gradation	non dimmable
Tension [V]	220-240V 50/60HZ 2x10A
Matériel	aluminium
Longueur [mm]	2205
Largeur [mm]	24
Hauteur [mm]	57
Découpe plafond [mm]	25
Epaisseur de plafond [mm]	12,5 und 25
Indice de protection [IP]	IP20
Poids net [kg]	1,43
Couleur luminaire	blanc
RAL	9016
N° EAN	9010506218701

COURBE PHOTOMÉTRIQUE

CE

Les valeurs indiquées sont des valeurs assignées. La puissance et le flux lumineux sous soumis à une tolérance d'environ 10 %. Tolérance de la température de couleur : +/- 150 K. Sauf indication contraire, les valeurs s'appliquent à une température ambiante de 25 °C.