# VIBO

**668-00501052316r**

VIBO VOLARE DIM PROIETTORE DA BINARIO BIFASE VOLARE in alluminio, nero, simile a RAL 9005,lente esagonale antiriflesso fascio 23°, emissione luminosa diretta, UGR <16, girevole 350°, orientabile 30°, con alimentatore, max. 500mA, dimmerabilità: Loxone Air, adattatore/basetta cromo, IP20

## DISEGNO

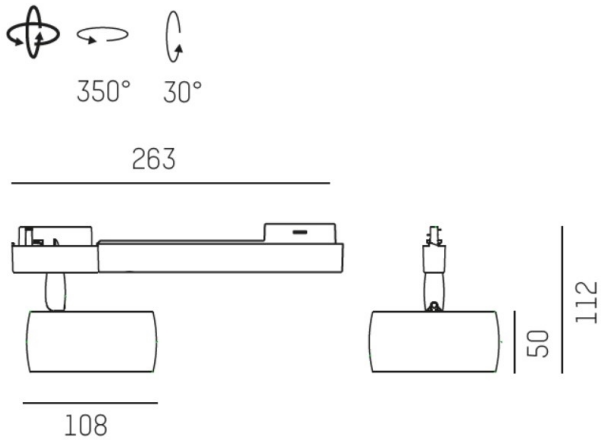


## CURVA DISTRIBUZIONE LUCE

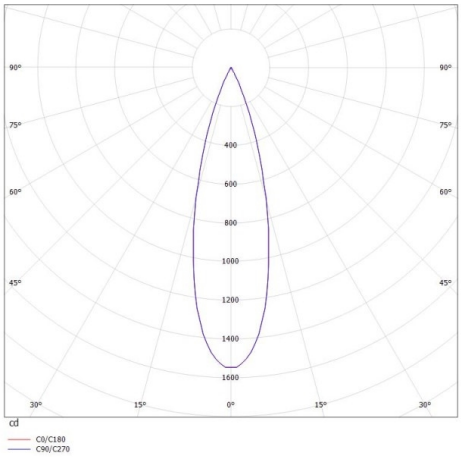


## DETTAGLI TECNICI

| | |
|---|---|
| Potenza sistema [W] | 8 |
| tipo di lampadina | LED |
| flusso luminoso [lm] | 410 |
| corrente second. [mA] | 500 |
| temperatura colore [K] | 2700K |
| CRI | >90 |
| UGR | <16 |
| Ottica | lente diffondente esagonale antiriflesso |
| Designer | INHOUSE |
| Alimentatore | con alimentatore |
| area di emissione luce | diretta |
| ang.del fascio lumin.[°] | 23° |
| classe di tensione [V] | 220-240V 50/60Hz |
| Materiale | alluminio |
| | |
| lunghezza [mm] | 263 |
| altezza [mm] | 112 |
| diametro [mm] | 108 |
| gola [mm] | 112 |
| classe di protezione[IP] | IP20 |
| classe di protezione | classe di protezione II |
| peso netto [kg] | 0,64 |
| | |
| Colore lampada | nero |
| RAL | 9005 |
| Colore adattatore/basetta | cromo |
| cod.EAN | 9010506227024 |
| durata di vita [h] | L80 B10 50 000 |
| cl. efficienza energ. | G |

CE

I valori indicati sono nominali. Tolleranza della potenza e del flusso luminoso +/- 10%. Tolleranza della temperatura colore: +/- 150 K. I valori sono riferiti ad una temperatura ambiente di 25°C, salvo diversa indicazione.