# DARK NIGHT XS

**684-00306084706v1**

DARK NIGHT XS R EINBAUSTRAHLER aus Aluminium, schwarz, ähnlich RAL 9005, Dekor weiß,hocheffizienter, vakuumbedampfter Reflektor aus Aluminium Ausstrahlwinkel 60°, Lichtaustritt direkt, UGR <19, ohne Betriebsgerät, max. 250/350mA, Dimmbarkeit: siehe Betriebsgerät, IP20,

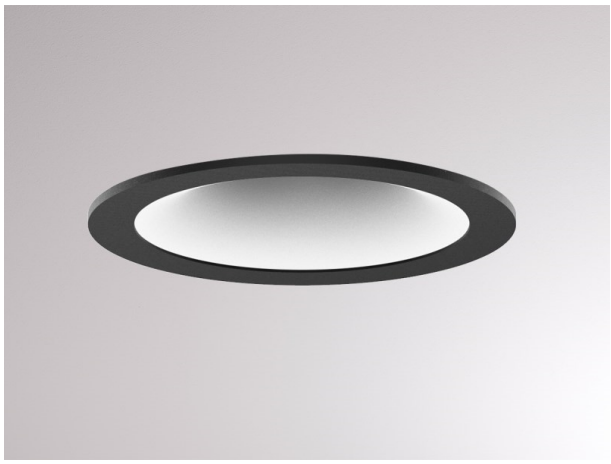

## SKIZZE

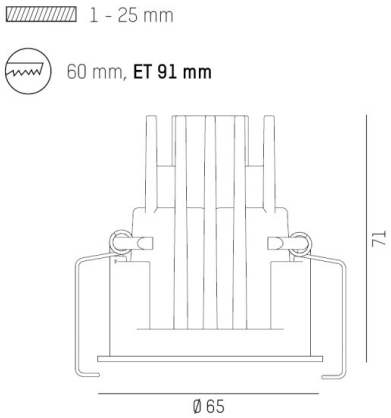


## LICHTVERTEILUNGSKURVE

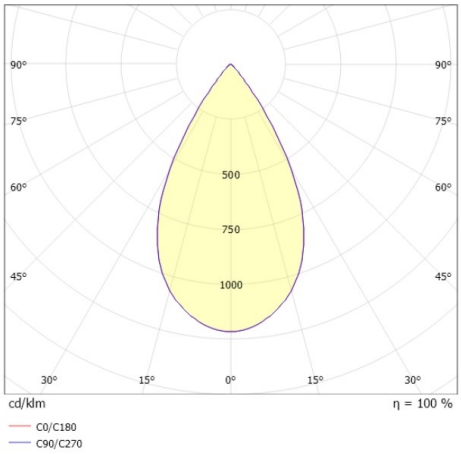


## TECHNISCHE DETAILS

| | |
|---|---|
| Leuchtmittel | LED 9/13W |
| Lichtstrom [lm] | 860/1150 |
| Strom Sek.[mA] | 250/350 |
| Lichtfarbe [K] | 3500K |
| CRI | PREMIUM>90 |
| UGR | <19 |
| Optik | vakuumbedampfter Reflektor aus Aluminium |
| Designer | INHOUSE |
| Betriebsgerät | ohne Betriebsgerät |
| Dimmbarkeit | siehe Betriebsgerät |
| Lichtaustritt | direkt |
| Ausstrahlwinkel [°] | 60° |
| Material | Aluminium |
| | |
| Länge [mm] | 65 |
| Höhe [mm] | 78 |
| Durchmesser [mm] | 65 |
| D-Ausschn. [mm] | 60 |
| Deckenstärke [mm] | 1-25 |
| Einbautiefe [mm] | 108 |
| Schutzart [IP] | IP20 |
| Schutzklasse | Schutzklasse II |
| Stoßfestigkeit | IK02 |
| Nettogewicht [kg] | 0,34 |
| | |
| Farbe Leuchte | schwarz |
| RAL | 9005 |
| Farbe Dekor | weiß |
| EAN-Nummer | 9010506862270 |
| Lebensdauer [h] | L80 B10 50 000 |
| Energieeffizienzkl. | E |

CE

Die Werte sind Bemessungswerte. Leistung und Lichtstrom unterliegen initial einer Toleranz von +/- 10%.
Toleranz der Farbtemperatur: +/- 150 K. Die Werte gelten wenn nicht anders angegeben für eine Umgebungstemperatur von 25°C.