SYSTEM01.1

697-060013019040

SYSTEM 01.1 F LAMPADAIRE en profilé d`aluminium extrudé, gris, RAL 9006,diffuseur microprismatique en PMMA pour une réduction optimale de l¿éblouissement émission direct/indirect, UGR <19, avec driver, max. 350mA, gradation: non dimmable, câble d`alimentation noir, IP20 bouton à bascule

ILLUSTRATION

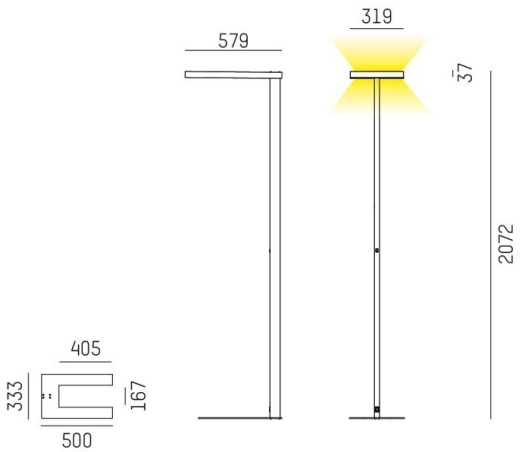

COURBE PHOTOMÉTRIQUE

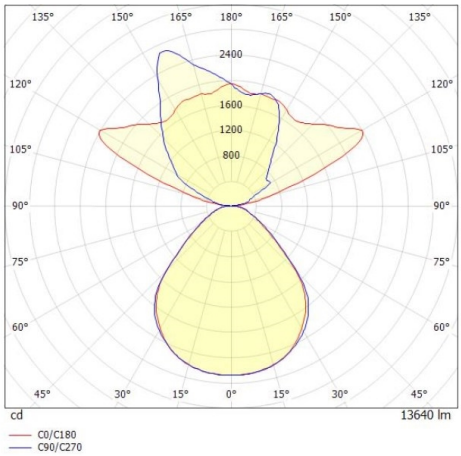

DONNÉES TECHNIQUES

Puissance système [W]	93
Source lumineuse	LED
Flux lumineux [lm]	13640
Intensité courant sec. [mA]	350
Température de couleur [K]	3000K
IRC	>80
UGR	<19
Optique	diffuseur microprismatique
Driver	avec driver
Gradation	non dimmable
Emission de lumière	direct/indirect
Tension [V]	220-240V AC/DC
Matériel	profilé d`aluminium extrudé
Longueur [mm]	579
Largeur [mm]	319
Hauteur [mm]	2072
Indice de protection [IP]	IP20
Classe de protection	classe de protection I
Poids net [kg]	13,03
Couleur luminaire	gris
RAL	9006
Câble d'alimentation	noir
N° EAN	9010506730999
Durée de vie [h]	L80 B10 50 000
Cl. d'efficacité énergétique	D
Nbre luminaires B16A	12

CE

Les valeurs indiquées sont des valeurs assignées. La puissance et le flux lumineux sous soumis à une tolérance d'environ 10 %. Tolérance de la température de couleur : +/- 150 K. Sauf indication contraire, les valeurs s'appliquent à une température ambiante de 25 °C.