MOLTO LUCE®

ZUBEHÖR BETRIEBSGERÄTE

701-1005

SWITCH 3P BLL BETRIEBSGERÄT, dimmbar Smart bluetooth, aus Kunststoff, IP 20, 2x 12/24V
L=43mm, B=43mm, H=17,5mm
110-240V 50/60Hz

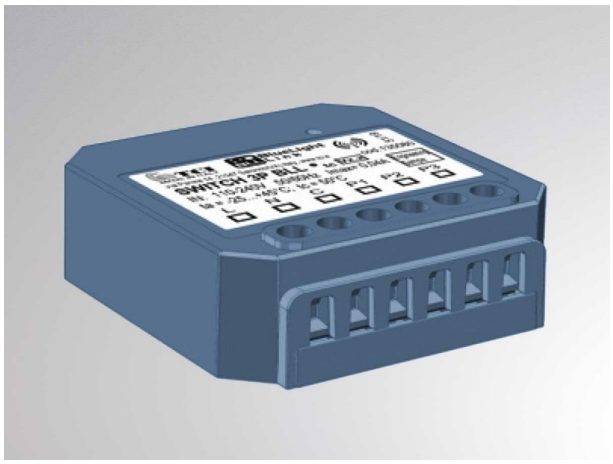

SKIZZE

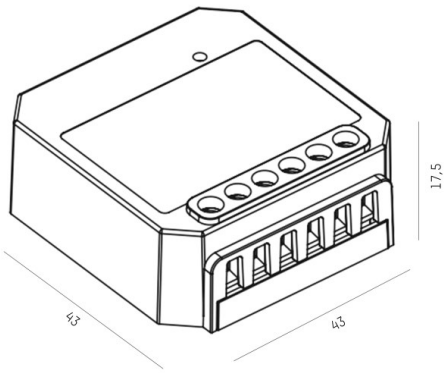

TECHNISCHE DETAILS

Betriebsgerät	mit Betriebsgerät
Dimmbarkeit	Smart bluetooth
Spannung [V]	220-240V AC/DC
Material	Kunststoff
Länge [mm]	43
Breite [mm]	43
Höhe [mm]	18
Schutzart [IP]	IP20
Schutzklasse	Schutzklasse II
Nettogewicht [kg]	0,94
Farbe Leuchte	blau
EAN-Nummer	8010703868373

LICHTVERTEILUNGSKURVE

CE

Die Werte sind Bemessungswerte. Leistung und Lichtstrom unterliegen initial einer Toleranz von +/- 10%.
Toleranz der Farbtemperatur: +/- 150 K. Die Werte gelten wenn nicht anders angegeben für eine Umgebungstemperatur von 25°C.