VARIA

703-001010119660

VARIA TRACK FARETTO DA BINARIO CON ADATTATORE TRIFASE in lamiera di acciaio, nero opaco, simile a RAL 9005,ottica lineare fascio 60°, emissione luminosa diretto, girevole 350°, orientabile + 15°, con alimentatore, max. 1050mA, dimmerabilità: non dimmerabile, adattatore/basetta nero, IP20

DISEGNO

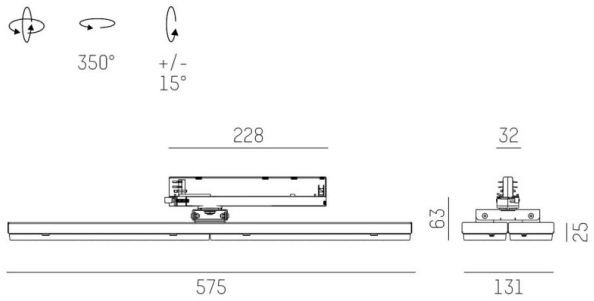

DETTAGLI TECNICI

Potenza sistema [W]	38
tipo di lampadina	LED
flusso luminoso [lm]	4860
corrente second. [mA]	1050
temperatura colore [K]	3000K
CRI	>80
Ottica	ottica lineare
Designer	INHOUSE
Alimentatore	con alimentatore
Dimmerabilità	non dimmerabile
area di emissione luce	diretta
ang.del fascio lumin.[°]	60°
classe di tensione [V]	220-240V 50/60Hz
Materiale	lamiera di acciaio
larghezza [mm]	131
altezza [mm]	62
classe di protezione[IP]	IP20
classe di protezione	classe di protezione II
peso netto [kg]	2,69
Colore lampada	nero opaco
RAL	9005
Colore adattatore/basetta	nero
cod.EAN	9010506036947
durata di vita [h]	L80 B10 50 000
cl. efficienza energ.	D
quantità lampade B16A	50

CURVA DISTRIBUZIONE LUCE

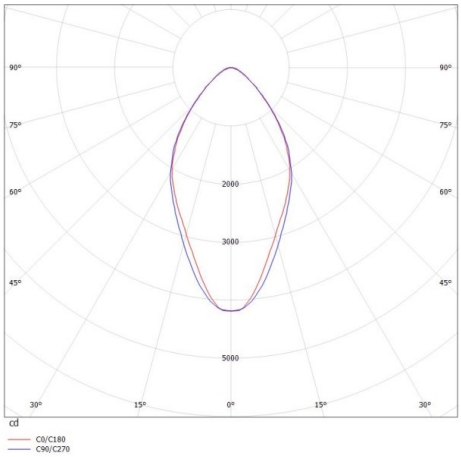

CE

I valori indicati sono nominali. Tolleranza della potenza e del flusso luminoso +/- 10%. Tolleranza della temperatura colore: +/- 150 K. I valori sono riferiti ad una temperatura ambiente di 25°C, salvo diversa indicazione.