# VARIA

**703-001010314660**

VARIA TRACK FARETTO DA BINARIO CON ADATTATORE TRIFASE in lamiera di acciaio, nero opaco, simile a RAL 9005,ottica lineare fascio doppio asimmetrico, emissione luminosa diretto, girevole 350°, orientabile + 15°, con alimentatore, max. 1050mA, dimmerabilità: non dimmerabile, adattatore/basetta nero, IP20

## DISEGNO

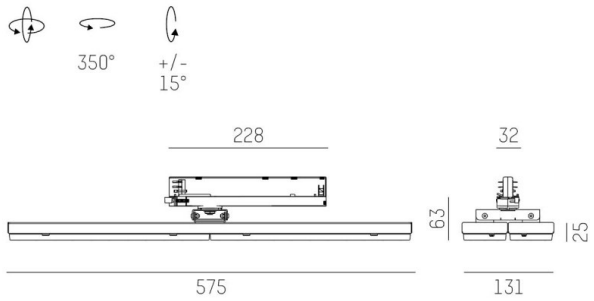


## DETTAGLI TECNICI

| | |
|---|---|
| Potenza sistema [W] | 38 |
| tipo di lampadina | LED |
| flusso luminoso [lm] | 5290 |
| corrente second. [mA] | 1050 |
| temperatura colore [K] | 4000K |
| CRI | >80 |
| Ottica | ottica lineare |
| Designer | INHOUSE |
| Alimentatore | con alimentatore |
| Dimmerabilità | non dimmerabile |
| area di emissione luce | diretta |
| ang.del fascio lumin.[°] | double asym |
| classe di tensione [V] | 220-240V 50/60Hz |
| Materiale | lamiera di acciaio |
| | |
| larghezza [mm] | 131 |
| altezza [mm] | 62 |
| classe di protezione[IP] | IP20 |
| classe di protezione | classe di protezione II |
| peso netto [kg] | 2,65 |
| | |
| Colore lampada | nero opaco |
| RAL | 9005 |
| Colore adattatore/basetta | nero |
| cod.EAN | 9010506045963 |
| durata di vita [h] | L80 B10 50 000 |
| cl. efficienza energ. | D |
| quantità lampade B16A | 50 |

## CURVA DISTRIBUZIONE LUCE

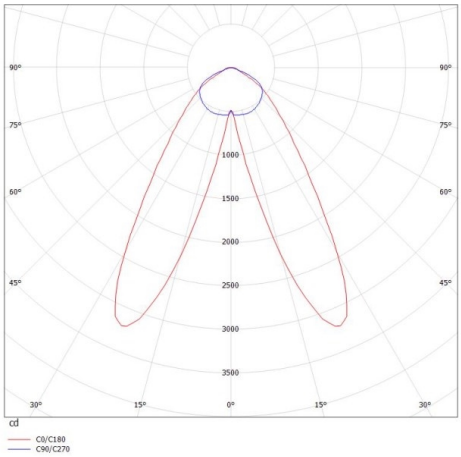


CE

I valori indicati sono nominali. Tolleranza della potenza e del flusso luminoso +/- 10%. Tolleranza della temperatura colore: +/- 150 K. I valori sono riferiti ad una temperatura ambiente di 25°C, salvo diversa indicazione.