VARIA

703-001020359660

VARIA TRACK SPOT POUR RAIL AVEC ADAPTATEUR 3 PHASES en tôle d`acier, noir mat, RAL 9005,optique linéaire de haute qualité angle de rayonnement double asymétrique, émission direct, rotatif sur 350°, pivotant sur +/- 15°, avec driver, max. 700mA, gradation: non dimmable, adaptateur/patère noir, IP20

ILLUSTRATION

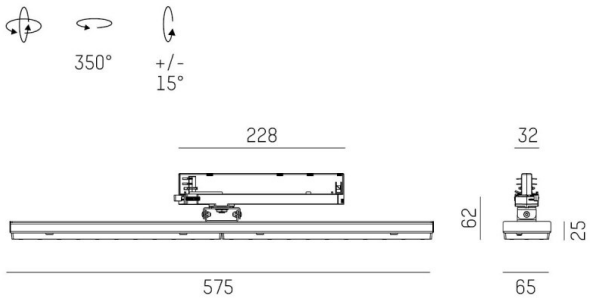

DONNÉES TECHNIQUES

Puissance système [W]	26
Source lumineuse	LED
Flux lumineux [lm]	2350
Intensité courant sec. [mA]	700
Température de couleur [K]	3000K
IRC	MAGIC COLOR>90
Optique	optique linéaire de haute qualité
Driver	avec driver
Gradation	non dimmable
Emission de lumière	direct
Angle de rayonnement [°]	double asym
Tension [V]	220-240V 50/60Hz
Matériel	tôle d`acier
Largeur [mm]	65
Hauteur [mm]	63
Indice de protection [IP]	IP20
Classe de protection	classe de protection II
Poids net [kg]	1,35
Couleur luminaire	noir mat
RAL	9005
Couleur adaptateur/patère	noir
N° EAN	9010506046649
Durée de vie [h]	L80 B10 50 000
Nbre luminaires B16A	50

COURBE PHOTOMÉTRIQUE

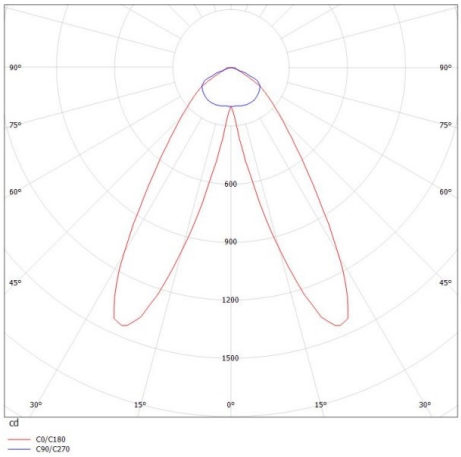

CE

Les valeurs indiquées sont des valeurs assignées. La puissance et le flux lumineux sous soumis à une tolérance d'environ 10 %. Tolérance de la température de couleur : +/- 150 K. Sauf indication contraire, les valeurs s'appliquent à une température ambiante de 25 °C.