ARTIS

704-21111018405v1

ARTIS 1 SINGLE SHELF R EINBAUDOWNLIGHT aus Aluminium, weiß, ähnlich RAL 9016,hocheffizienter, vakuumbedampfter Reflektor aus Kunststoff Ausstrahlwinkel Gondelkopf, Lichtaustritt direkt, schwenkbar 30°, ohne Betriebsgerät, max. 800mA, Dimmbarkeit: siehe Betriebsgerät, IP20,

SKIZZE

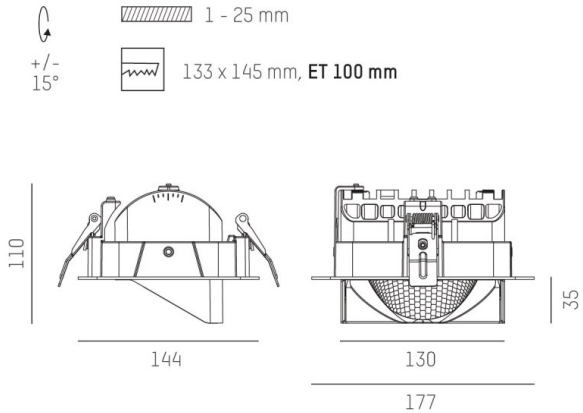

TECHNISCHE DETAILS

Leuchtmittel	LED 40W
Lichtstrom [lm]	3890
Strom Sek.[mA]	800
Lichtfarbe [K]	4000K
CRI	HE>90
Optik	vakuumbedampfter Reflektor aus Kunststoff
Designer	INHOUSE
Betriebsgerät	ohne Betriebsgerät
Dimmbarkeit	siehe Betriebsgerät
Lichtaustritt	direkt
Ausstrahlwinkel [°]	Gondelkopf
Material	Aluminium
Länge [mm]	177
Breite [mm]	144
Höhe [mm]	110/35
D-Ausschn. [mm]	133x145
Deckenstärke [mm]	1-25
Einbautiefe [mm]	100
Schutzart [IP]	IP20
Schutzklasse	Schutzklasse II
Nettogewicht [kg]	0,74
Farbe Leuchte	weiß
RAL	9016
EAN-Nummer	9010870317062
Lebensdauer [h]	L80 B10 50 000
Energieeffizienzkl.	D

LICHTVERTEILUNGSKURVE

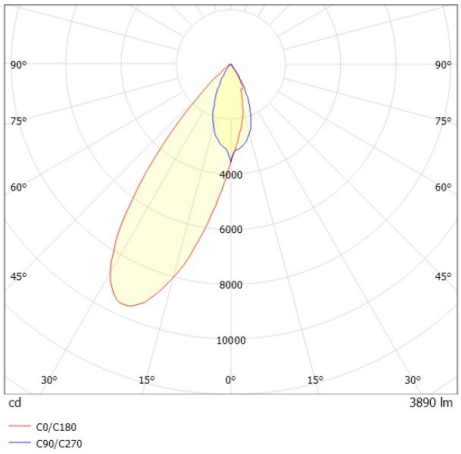

Die Werte sind Bemessungswerte. Leistung und Lichtstrom unterliegen initial einer Toleranz von +/- 10%.
Toleranz der Farbtemperatur: +/- 150 K. Die Werte gelten wenn nicht anders angegeben für eine Umgebungstemperatur von 25°C.