# ARTIS

**704-21111018906v1**

ARTIS 1 SINGLE SHELF R EINBAUDOWNLIGHT aus Aluminium, schwarz, ähnlich RAL 9005,hocheffizienter, vakuumbedampfter Reflektor aus Kunststoff Ausstrahlwinkel Gondelkopf, Lichtaustritt direkt, schwenkbar 30°, ohne Betriebsgerät, max. 800mA, Dimmbarkeit: siehe Betriebsgerät, IP20,

## SKIZZE

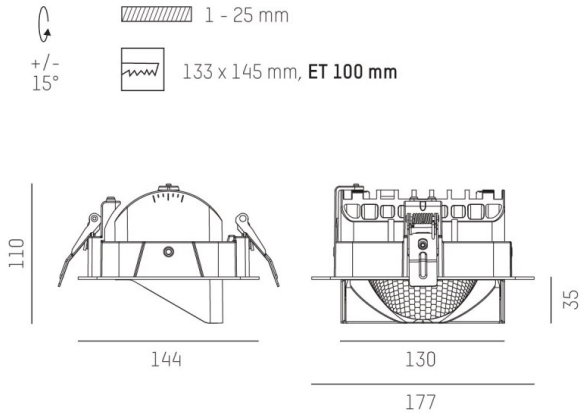


## TECHNISCHE DETAILS

| | |
|---|---|
| Leuchtmittel | LED 40W |
| Lichtstrom [lm] | 3750 |
| Strom Sek.[mA] | 800 |
| Lichtfarbe [K] | 3000K |
| CRI | HE>90 |
| Optik | vakuumbedampfter Reflektor aus Kunststoff |
| Designer | INHOUSE |
| Betriebsgerät | ohne Betriebsgerät |
| Dimmbarkeit | siehe Betriebsgerät |
| Lichtaustritt | direkt |
| Ausstrahlwinkel [°] | Gondelkopf |
| Material | Aluminium |
| | |
| Länge [mm] | 177 |
| Breite [mm] | 144 |
| Höhe [mm] | 110/35 |
| D-Ausschn. [mm] | 133x145 |
| Deckenstärke [mm] | 1-25 |
| Einbautiefe [mm] | 100 |
| Schutzart [IP] | IP20 |
| Schutzklasse | Schutzklasse II |
| Nettogewicht [kg] | 0,74 |
| | |
| Farbe Leuchte | schwarz |
| RAL | 9005 |
| EAN-Nummer | 9010870317116 |
| Lebensdauer [h] | L80 B10 50 000 |
| Energieeffizienzkl. | D |

## LICHTVERTEILUNGSKURVE

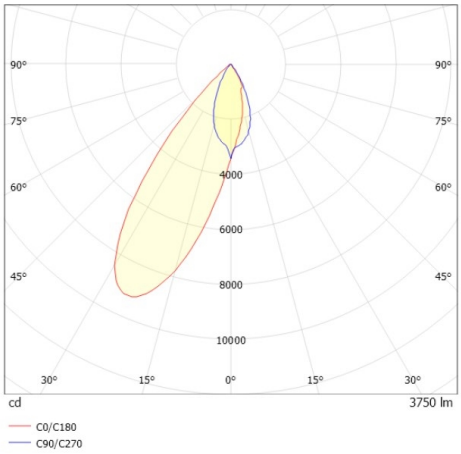


Die Werte sind Bemessungswerte. Leistung und Lichtstrom unterliegen initial einer Toleranz von +/- 10%. Toleranz der Farbtemperatur: +/- 150 K. Die Werte gelten wenn nicht anders angegeben für eine Umgebungstemperatur von 25°C.