MAGNETICS

708-006010000060

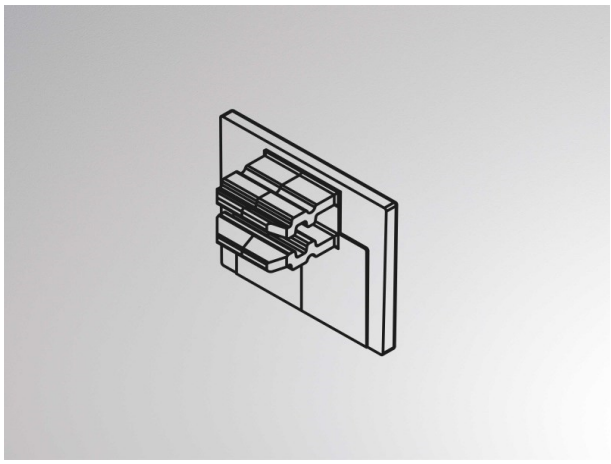

ILLUSTRATION

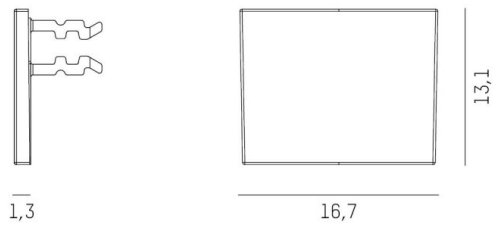

DONNÉES TECHNIQUES

Driver	sans driver
Gradation	non dimmable
Matériel	plastique
Longueur [mm]	1,3
Largeur [mm]	16,7
Hauteur [mm]	13,1
Indice de protection [IP]	IP20
Poids net [kg]	0,03
Couleur luminaire	noir
RAL	9005
N° EAN	9010506266924

COURBE PHOTOMÉTRIQUE

CE

Les valeurs indiquées sont des valeurs assignées. La puissance et le flux lumineux sous soumis à une tolérance d'environ 10 %. Tolérance de la température de couleur : +/- 150 K. Sauf indication contraire, les valeurs s'appliquent à une température ambiante de 25 °C.