LOG 50 SYSTEM

715-031710101350d

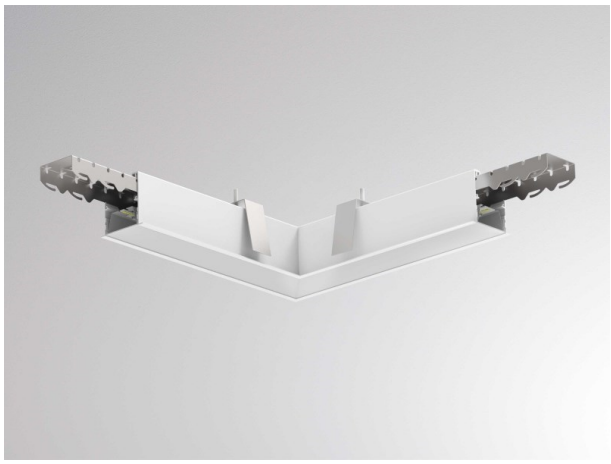

ILLUSTRATION

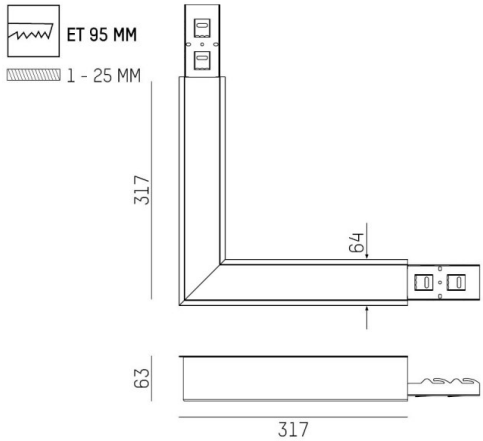

COURBE PHOTOMÉTRIQUE

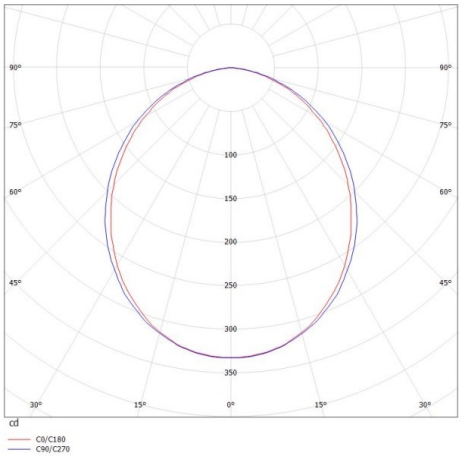

DONNÉES TECHNIQUES

Puissance système [W]	7
Flux lumineux [lm]	840
Intensité courant sec. [mA]	340
Température de couleur [K]	2700K
IRC	>80
Optique	diffuseur opale en PMMA
Driver	avec driver
Emission de lumière	direct
Tension [V]	220-240V 50/60Hz
Câblage traversant	3x1,5mm² + 2x0,75mm²
Matériel	profilé d`aluminium extrudé
Longueur [mm]	423,1
Largeur [mm]	64
Hauteur [mm]	62
Découpe plafond [mm]	313x313x56
Epaisseur de plafond [mm]	1-25
Hauteur d'encastrement [mm]	95
Indice de protection [IP]	IP20
Classe de protection	classe de protection I
Poids net [kg]	2,47
Couleur luminaire	blanc
RAL	9016
N° EAN	9010506405866
Durée de vie [h]	L80 B10 50 000
Cl. d'efficacité énergétique	C
Nbre luminaires B16A	50

CE

Les valeurs indiquées sont des valeurs assignées. La puissance et le flux lumineux sous soumis à une tolérance d'environ 10 %. Tolérance de la température de couleur : +/- 150 K. Sauf indication contraire, les valeurs s'appliquent à une température ambiante de 25 °C.