# LOG 50 SYSTEM

715-031710101360d

## DISEGNO

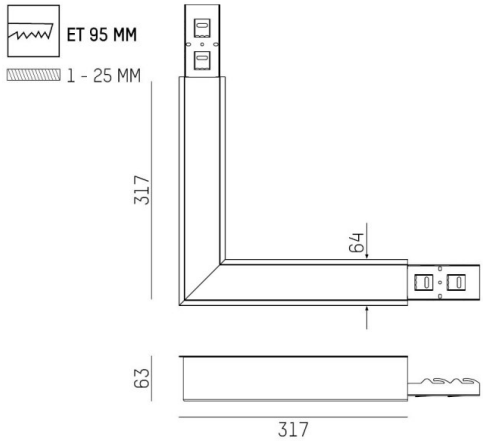


## CURVA DISTRIBUZIONE LUCE

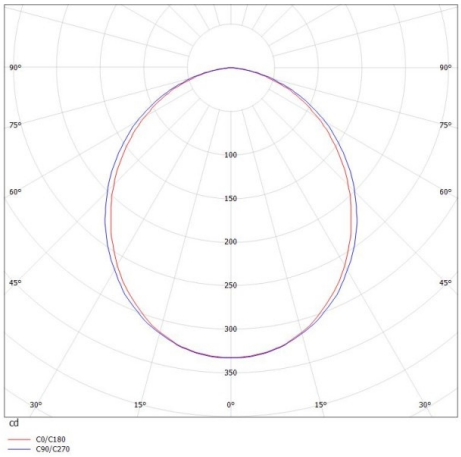


## DETTAGLI TECNICI

| | |
|---|---|
| Potenza sistema [W] | 7 |
| flusso luminoso [lm] | 840 |
| corrente second. [mA] | 340 |
| temperatura colore [K] | 2700K |
| CRI | >80 |
| Ottica | diffusore in PMMA opale |
| Designer | INHOUSE |
| Alimentatore | con alimentatore |
| area di emissione luce | diretta |
| classe di tensione [V] | 220-240V 50/60Hz |
| cablaggio passante | 3x1,5mm² + 2x0,75mm² |
| Materiale | alluminio pressofuso |
| | |
| lunghezza [mm] | 423,1 |
| larghezza [mm] | 64 |
| altezza [mm] | 62 |
| taglio soffitto [mm] | 313x313x56 |
| spessore soffitto [mm] | 1-25 |
| profondita d'inc. [mm] | 95 |
| classe di protezione[IP] | IP20 |
| classe di protezione | classe di protezione I |
| peso netto [kg] | 2,47 |
| | |
| Colore lampada | nero |
| RAL | 9005 |
| cod.EAN | 9010506405880 |
| durata di vita [h] | L80 B10 50 000 |
| cl. efficienza energ. | C |
| quantità lampade B16A | 50 |

CE

I valori indicati sono nominali. Tolleranza della potenza e del flusso luminoso +/- 10%. Tolleranza della temperatura colore: +/- 150 K. I valori sono riferiti ad una temperatura ambiente di 25°C, salvo diversa indicazione.