LOG 50 SYSTEM

715-0317102014600

DISEGNO

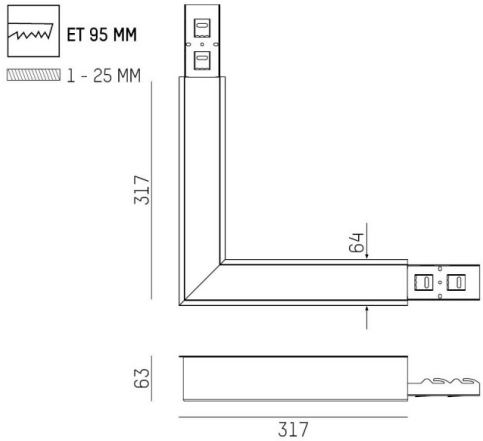

CURVA DISTRIBUZIONE LUCE

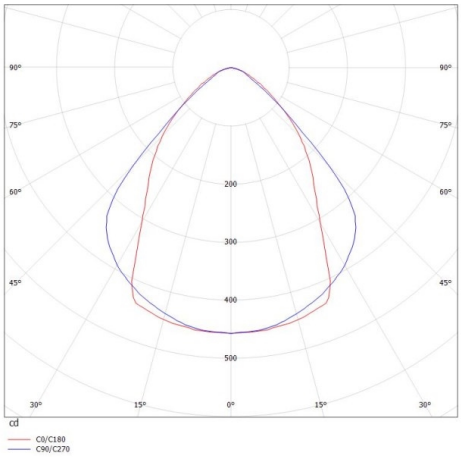

DETTAGLI TECNICI

Potenza sistema [W]	7
flusso luminoso [lm]	820
corrente second. [mA]	350
temperatura colore [K]	4000K
CRI	>80
Ottica	diffusore microprismatico
Designer	INHOUSE
Alimentatore	con alimentatore
Dimmerabilità	non dimmerabile
area di emissione luce	diretta
classe di tensione [V]	220-240V 50/60Hz
cablaggio passante	3x1,5mm²
Materiale	alluminio pressofuso
lunghezza [mm]	317x317
larghezza [mm]	64
altezza [mm]	62
taglio soffitto [mm]	313x313x56
spessore soffitto [mm]	1-25
profondita d'inc. [mm]	95
classe di protezione[IP]	IP20
classe di protezione	classe di protezione I
peso netto [kg]	2,52
Colore lampada	nero
RAL	9005
cod.EAN	9010506406313
durata di vita [h]	L80 B10 50 000
cl. efficienza energ.	C
quantità lampade B16A	50

CE

I valori indicati sono nominali. Tolleranza della potenza e del flusso luminoso +/- 10%. Tolleranza della temperatura colore: +/- 150 K. I valori sono riferiti ad una temperatura ambiente di 25°C, salvo diversa indicazione.