MOLTO LUCE®

LOG 50 SYSTEM

715-07740y1000000

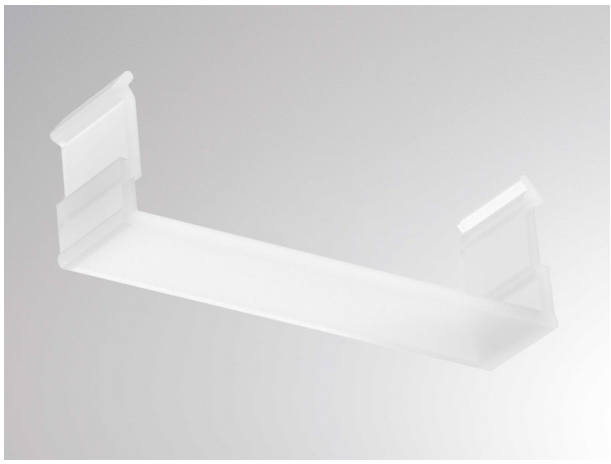

ILLUSTRATION

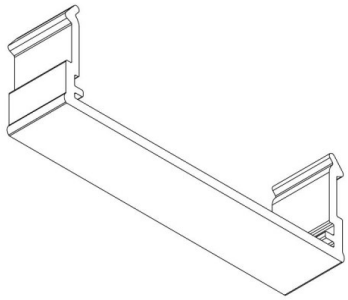

DONNÉES TECHNIQUES

Optique	diffuseur opale en PMMA
Gradation	non dimmable
Longueur [mm]	2250
Largeur [mm]	49
Indice de protection [IP]	IP20
Poids net [kg]	0,40
Couleur verre/abat-jour	satiné
N° EAN	9010506449723

COURBE PHOTOMÉTRIQUE

CE

Les valeurs indiquées sont des valeurs assignées. La puissance et le flux lumineux sous soumis à une tolérance d'environ 10 %. Tolérance de la température de couleur : +/- 150 K. Sauf indication contraire, les valeurs s'appliquent à une température ambiante de 25 °C.