MOLTO LUCE®

SYSTEM02.1

725-14001301906m

SYSTEM 02.1 F STEHLEUCHTE aus stranggepresstem Aluminiumprofil, schwarz, ähnlich RAL 9005, Lichtaustritt direkt/- indirekt 30:70, UGR <19, mit Betriebsgerät, max. 350mA, Dimmbarkeit: motion swarm, mit Bewegungsmelder, Tageslichtsteuerung u. Swarmfunktion, Kabel schwarz, IP20, out of the box mode - mit aktivierter Tageslichtsteuerung und Bewegungserkennung

SKIZZE

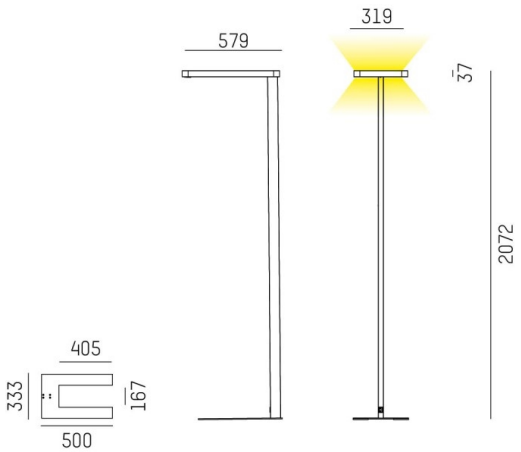

LICHTVERTEILUNGSKURVE

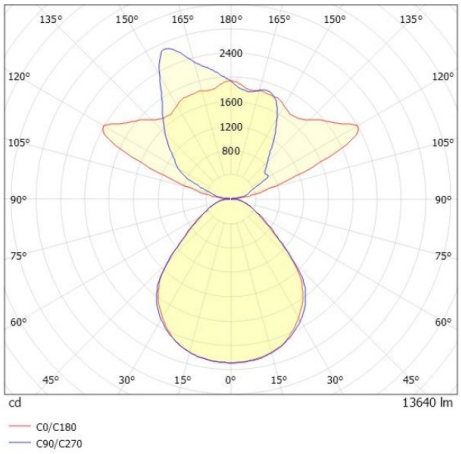

TECHNISCHE DETAILS

Systemleistung [W]	93
Leuchtmittel	LED
Lichtstrom [lm]	13640
Strom Sek.[mA]	350
Lichtfarbe [K]	3000K
CRI	>80
UGR	<19
Designer	INHOUSE
Betriebsgerät	mit Betriebsgerät
Dimmbarkeit	motion swarm
Bewegungsmelder	mit Bewegungsmelder, Tageslichtsteuerung u. Swarmfunktion direkt/- indirekt 30:70
Lichtaustritt	220-240V AC/DC
Spannung [V]	stranggepresstem Aluminiumprofil
Material	
	579
Länge [mm]	319
Breite [mm]	2072
Höhe [mm]	IP20
Schutzart [IP]	Schutzklasse I
Schutzklasse	12,58
Nettogewicht [kg]	
	schwarz
Farbe Leuchte	9005
RAL	schwarz
Kabel	9010506849578
EAN-Nummer	L80 B10 50 000
Lebensdauer [h]	D
Energieeffizienzkl.	18
Anz Leuchten B16A	

CE

Die Werte sind Bemessungswerte. Leistung und Lichtstrom unterliegen initial einer Toleranz von +/- 10%.
Toleranz der Farbtemperatur: +/- 150 K. Die Werte gelten wenn nicht anders angegeben für eine Umgebungstemperatur von 25°C.