LOG OUT 2.1

728-10106381450d

LOG OUT 2.1 SD WAND-DECKEN AUFBAULEUCHTE aus stranggepresstem Aluminiumprofil, weiß, ähnlich RAL 9016,Mikroprismenfolie Lichtaustritt direkt, mit Betriebsgerät, Dimmbarkeit: DALI, Durchgangsverdrahtung 3x1,5mm² + 2x0,75mm², IP20,

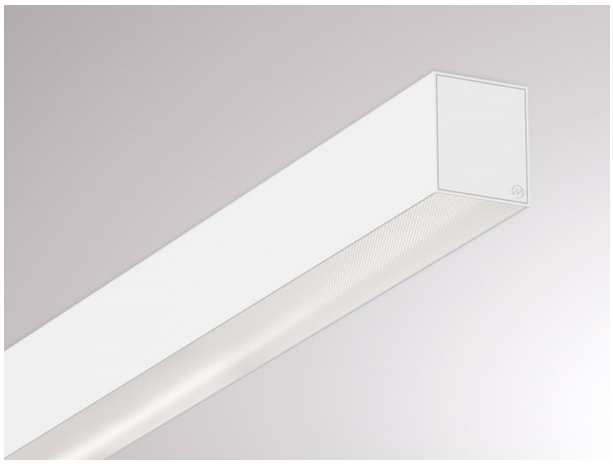

SKIZZE

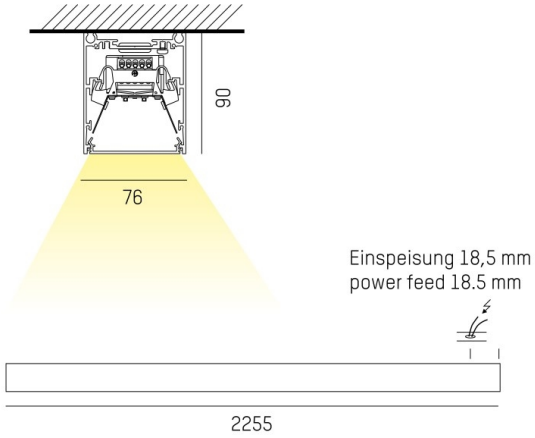

TECHNISCHE DETAILS

Systemleistung [W]	62
Leuchtmittel	LED
Lichtstrom [lm]	7680
Lichtfarbe [K]	4000K
CRI	>80
Optik	Mikroprismenfolie
Designer	INHOUSE
Betriebsgerät	mit Betriebsgerät
Dimmbarkeit	DALI
Lichtaustritt	direkt
Spannung [V]	220-240V 50/60Hz
Durchgangsverdr.	3x1,5mm² + 2x0,75mm²
Material	stranggepresstem Aluminiumprofil
Länge [mm]	2255
Breite [mm]	76
Höhe [mm]	90
Schutzart [IP]	IP20
Schutzklasse	Schutzklasse I
Nettogewicht [kg]	7,11
Farbe Leuchte	weiß
RAL	9016
EAN-Nummer	9010506417081
Lebensdauer [h]	L80 B10 50 000
Energieeffizienzkl.	D
Anz Leuchten B16A	25

LICHTVERTEILUNGSKURVE

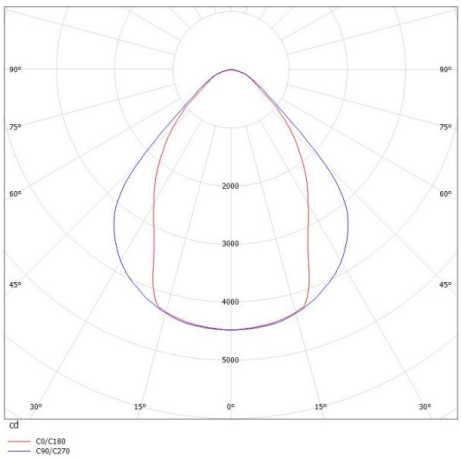

CE

Die Werte sind Bemessungswerte. Leistung und Lichtstrom unterliegen initial einer Toleranz von +/- 10%. Toleranz der Farbtemperatur: +/- 150 K. Die Werte gelten wenn nicht anders angegeben für eine Umgebungstemperatur von 25°C.